HOJA DE DATOS

Motor Trifásico de Inducción - Rotor de Jaula

Cliente : Redinter S.A.

Línea del producto	: W22 IE1 Trifásico	Código del producto :	11421431

Carcasa	: 200L	Tiempo de rotor bloqueado	: 21s (frío) 12s (caliente)
Potencia	: 22 kW (30 HP)	Elevación de temperatura	: 105 K
Polos	: 6	Régimen de servicio	: S1
Frecuencia	: 50 Hz	Temperatura ambiente	: -20°C hasta +40°C
Tensión nominal	: 380/660 V	Altitud	: 1000 m
Corriente nominal	: 46.8/27.0 A	Grado de protección	: IP55
Corriente de arranque	: 262/151 A	Método de refrigeración	: IC411 - TEFC
Ip/In	: 5.6	Forma constructiva	: B3R(E)
Corriente en vacío	: 22.1/12.7 A	Sentido de giro¹	: Ambos
Rotación nominal	: 975 rpm	Nivel de ruido²	: 60.0 dB(A)
Resbalamiento	: 2.50 %	Método de Arranque	: Partida directa
Torque nominal	: 22.0 kgfm	Masa aproximada³	: 218 kg
Torque de arranque	: 200 %		
Torque máximo	: 229 %		
Clase de aislamiento	: F		
Factor de servicio	: 1.00		
Momento de inercia (J)	: 0.3692 kgm²		
Categoría	: N		

Potencia	50%	75%	100%
Rendimiento (%)	89.5	90.0	89.2
Cos Φ	0.62	0.74	0.80

Fuerzas en la fundación	
Tracción máxima	: 527 kgf
Compresión máxima	: 743 kgf

Pérdidas en puntos de funcionamiento estándar (velocidad; par), en porcentaje de la potencia nominal

P1 (0,9;1,0)	P2 (0,5;1,0)	P3 (0,25;1,0)	P4 (0,9;0,5)	P5 (0,5;0,5)	P6 (0,5;0,25)	P7 (0,25;0,25)
9.7	7.1	6.0	6.1	3.8	3.1	2.0

		Delantero	Trasero
Tipo de cojinete	:	6312 ZZ C3	6212 ZZ C3
Sello	:	V'Ring	V'Ring
Intervalo de lubricación	:	-	-
Cantidad de lubricante	:	-	-
Tipo de lubricante	:	00088	

Notas

Esta revisión reemplaza y cancela la anterior, la cual deberá ser eliminada.
(1) Mirando la punta delantera del eje del motor.
(2) Medido a 1m y con tolerancia de +3dB(A).
(3) Masa aproximada sujetos a cambios después del proceso de fabricación.
(4) Al 100% de la carga completa.

Los valores indicados son valores promedio con base en ensayos y para alimentación en red senoidal, sujeitos a las tolerancias de la norma IEC 60034-1.

Rev.	Resumen de los cambios	Ejecutado	Verificado	Fecha

Ejecutor				
Verificador			Pagina	Revisión
Fecha	31/08/2026		1 / 2	

Propriedad de WEG S/A. Prohibida la reproducción sin permiso.
Sujeto a cambios sin previo aviso

HOJA DE DATOS

Motor Trifásico de Inducción - Rotor de Jaula

Cliente : Redinter S.A.

Proteción térmica

ID	Aplicación	Tipo	Cantidad	Temperatura de Detección
1	Devanado	Termistor - 2 alambres	1 x Fase	155 ºC

Rev.	Resumen de los cambios	Ejecutado	Verificado	Fecha

Ejecutor				
Verificador			Pagina	Revisión
Fecha	31/08/2026		2 / 2	

Propriedad de WEG S/A. Prohibida la reproducción sin permiso.
Sujeto a cambios sin previo aviso

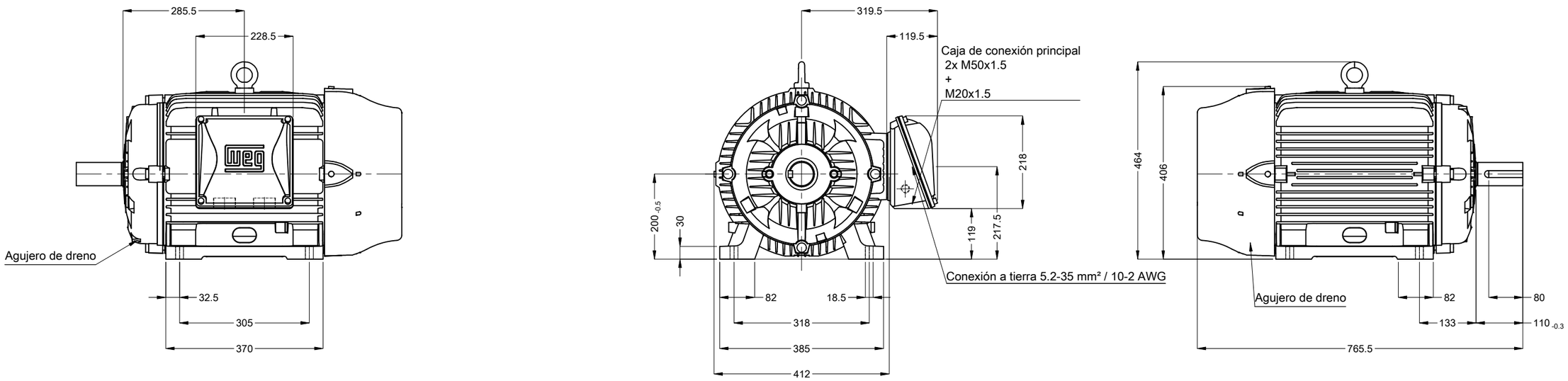

Punta del eje delantera

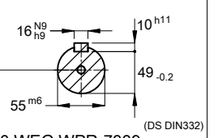

DM20 WEG WPR-7339

Color RAL 5009

Plan de pintura 203A

Forma constructiva B3R(E)

22 kW (30 HP) 06 Polos 50 Hz

A

Escala 1 : 10

No MODIFICACION	LOC	RESUMEN DE MODIFICACIONES	EJECUTADO	VERIFICADO	LIBERADO	FECHA	VER
			HYBRISUSER				00

EJEC.	HYBRISUSER	MOTOR TRIF. W22 IE1
VERIF.		CARCASA 200L IP55 TEFC
LIBER.		
FECHA LB.		

PREVIEW

WDD 00

HOJA 1 / 1

Dimensiones en mm

A3

Propiedad de WEG. Reproducción prohibida sin previa autorización.