# HOJA DE DATOS

## Motor Trifásico de Inducción - Rotor de Jaula

Cliente : Redinter S.A.

Línea del producto : W22 IE1 Trifásico

Código del producto : 11556495

| | |
|---|---|
| Carcasa | : 100L |
| Potencia | : 1.5 kW (2 HP) |
| Polos | : 6 |
| Frecuencia | : 50 Hz |
| Tensión nominal | : 220/380 V |
| Corriente nominal | : 7.09/4.11 A |
| Corriente de arranque | : 31.2/18.1 A |
| Ip/In | : 4.4 |
| Corriente en vacío | : 4.64/2.68 A |
| Rotación nominal | : 945 rpm |
| Resbalamiento | : 5.50 % |
| Torque nominal | : 1.55 kgfm |
| Torque de arranque | : 190 % |
| Torque máximo | : 220 % |
| Clase de aislamiento | : F |
| Factor de servicio | : 1.00 |
| Momento de inercia (J) | : 0.0093 kgm² |
| Categoría | : N |

| | |
|---|---|
| Tiempo de rotor bloqueado | : 25s (frío) 14s (caliente) |
| Elevación de temperatura | : 80 K |
| Régimen de servicio | : S1 |
| Temperatura ambiente | : -20°C hasta +40°C |
| Altitud | : 1000 m |
| Grado de protección | : IP55 |
| Método de refrigeración | : IC411 - TEFC |
| Forma constructiva | : B3R(E) |
| Sentido de giro¹ | : Ambos |
| Nivel de ruido² | : 44.0 dB(A) |
| Método de Arranque | : Partida directa |
| Masa aproximada³ | : 27.0 kg |

| Potencia | 50% | 75% | 100% |
|---|---|---|---|
| Rendimiento (%) | 76.0 | 77.0 | 76.0 |
| Cos Φ | 0.52 | 0.66 | 0.73 |

Fuerzas en la fundación

| | |
|---|---|
| Tracción máxima | : 69 kgf |
| Compresión máxima | : 100 kgf |

| | | Delantero | Trasero |
|---|---|---|---|
| Tipo de cojinete | : | 6206 ZZ | 6205 ZZ |
| Sello | : | V'Ring | V'Ring |
| Intervalo de lubricación | : | - | - |
| Cantidad de lubricante | : | - | - |
| Tipo de lubricante | : | 00088 | |

Notas

Esta revisión reemplaza y cancela la anterior, la cual deberá ser eliminada.
(1) Mirando la punta delantera del eje del motor.
(2) Medido a 1m y con tolerancia de +3dB(A).
(3) Masa aproximada sujetos a cambios después del proceso de fabricación.
(4) Al 100% de la carga completa.

Los valores indicados son valores promedio con base en ensayos y para alimentación en red senoidal, sujeitos a las tolerancias de la norma IEC 60034-1.

| Rev. | Resumen de los cambios | Ejecutado | Verificado | Fecha |
|---|---|---|---|---|
| | | | | |

| | | | |
|---|---|---|---|
| Ejecutor | | | |
| Verificador | | Pagina | Revisión |
| Fecha | 31/08/2026 | 1 / 1 | |

Propriedad de WEG S/A. Prohibida la reproducción sin permiso.
Sujeto a cambios sin previo aviso

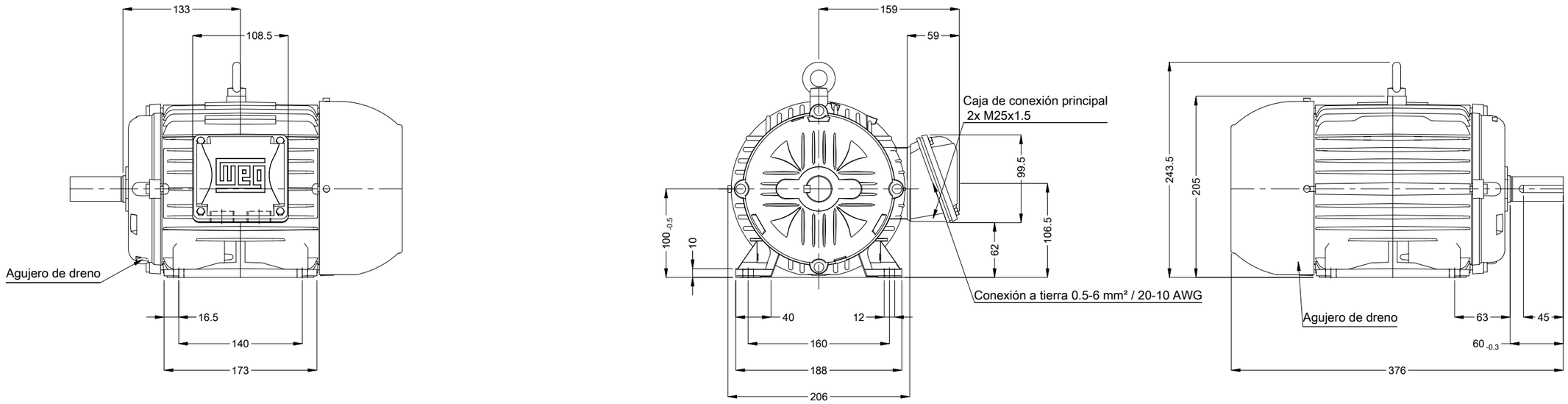


Punta del eje delantera

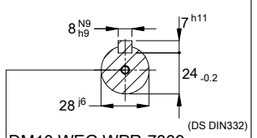


DM10 WEG WPR-7339

Color RAL 5009

Plan de pintura 207A

Forma constructiva B3R(E)

1.5 kW (2 HP) 06 Polos 50 Hz | A

Escala 1 : 5

| No MODIFICACION | LOC | RESUMEN DE MODIFICACIONES | EJECUTADO | VERIFICADO | LIBERADO | FECHA | VER |
|---|---|---|---|---|---|---|---|
| | | | HYBRISUSER | | | | 00 |

| | | |
|---|---|---|
| EJEC. | HYBRISUSER | MOTOR TRIF. W22 IE1 |
| VERIF. | | CARCASA 100L IP55 TEFC |
| LIBER. | | |
| FECHA LB. | | |

PREVIEW

WDD 00

HOJA 1 / 1

Dimensiones en mm

A3

Propiedad de WEG. Reproducción prohibida sin previa autorización.