HOJA DE DATOS

Motor Trifásico de Inducción - Rotor de Jaula

Cliente : Redinter S.A.

Línea del producto : W22 IE1 Trifásico

Código del producto : 11424159

Carcasa	: 180L
Potencia	: 22 kW (30 HP)
Polos	: 4
Frecuencia	: 50 Hz
Tensión nominal	: 380/660 V
Corriente nominal	: 43.9/25.3 A
Corriente de arranque	: 320/184 A
Ip/In	: 7.3
Corriente en vacío	: 19.5/11.2 A
Rotación nominal	: 1475 rpm
Resbalamiento	: 1.67 %
Torque nominal	: 14.5 kgfm
Torque de arranque	: 260 %
Torque máximo	: 290 %
Clase de aislamiento	: F
Factor de servicio	: 1.00
Momento de inercia (J)	: 0.1653 kgm²
Categoría	: N

Tiempo de rotor bloqueado	: 9s (frío) 5s (caliente)
Elevación de temperatura	: 105 K
Régimen de servicio	: S1
Temperatura ambiente	: -20°C hasta +40°C
Altitud	: 1000 m
Grado de protección	: IP55
Método de refrigeración	: IC411 - TEFC
Forma constructiva	: B3R(E)
Sentido de giro¹	: Ambos
Nivel de ruido²	: 61.0 dB(A)
Método de Arranque	: Partida directa
Masa aproximada³	: 164 kg

Potencia	25%	50%	75%	100%
Rendimiento (%)	0.000	90.0	90.8	90.7
Cos Φ	0.00	0.66	0.77	0.84

Fuerzas en la fundación

Tracción máxima	: 510 kgf
Compresión máxima	: 697 kgf

Pérdidas en puntos de funcionamiento estándar (velocidad; par), en porcentaje de la potencia nominal

P1 (0,9;1,0)	P2 (0,5;1,0)	P3 (0,25;1,0)	P4 (0,9;0,5)	P5 (0,5;0,5)	P6 (0,5;0,25)	P7 (0,25;0,25)
8.1	6.3	5.7	5.0	3.3	2.6	1.8

		Delantero	Trasero
Tipo de cojinete	:	6311 ZZ C3	6211 ZZ C3
Sello	:	V'Ring	V'Ring
Intervalo de lubricación	:	-	-
Cantidad de lubricante	:	-	-
Tipo de lubricante	:	00088	

Notas

Esta revisión reemplaza y cancela la anterior, la cual deberá ser eliminada.
(1) Mirando la punta delantera del eje del motor.
(2) Medido a 1m y con tolerancia de +3dB(A).
(3) Masa aproximada sujetos a cambios después del proceso de fabricación.
(4) Al 100% de la carga completa.

Los valores indicados son valores promedio con base en ensayos y para alimentación en red senoidal, sujeitos a las tolerancias de la norma IEC 60034-1.

Rev.	Resumen de los cambios	Ejecutado	Verificado	Fecha

Ejecutor			
Verificador		Pagina	Revisión
Fecha	31/08/2026	1 / 2	

Propriedad de WEG S/A. Prohibida la reproducción sin permiso.
Sujeto a cambios sin previo aviso

HOJA DE DATOS

Motor Trifásico de Inducción - Rotor de Jaula

Cliente : Redinter S.A.

Proteción térmica

ID	Aplicación	Tipo	Cantidad	Temperatura de Detección
1	Devanado	Termistor - 2 alambres	1 x Fase	155 ºC

Rev.	Resumen de los cambios	Ejecutado	Verificado	Fecha

Ejecutor				
Verificador			Pagina	Revisión
Fecha	31/08/2026		2 / 2	

Propriedad de WEG S/A. Prohibida la reproducción sin permiso.
Sujeto a cambios sin previo aviso

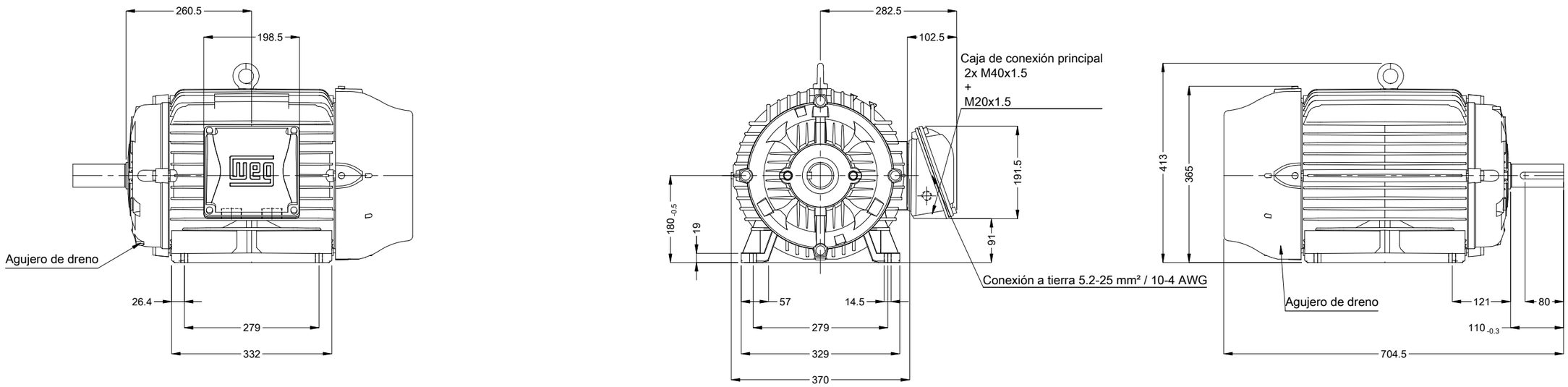

Punta del eje delantera

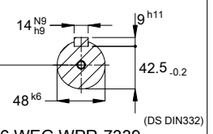

DM16 WEG WPR-7339

Color RAL 5009

Plan de pintura 203A

Forma constructiva B3R(E)

22 kW (30 HP) 04 Polos 50 Hz

A

Escala 1 : 9

No MODIFICACION	LOC	RESUMEN DE MODIFICACIONES	EJECUTADO	VERIFICADO	LIBERADO	FECHA	VER
			HYBRISUSER				00

EJEC.	HYBRISUSER	MOTOR TRIF. W22 IE1
VERIF.		CARCASA 180L IP55 TEFC
LIBER.		
FECHA LB.		

PREVIEW

WDD 00

HOJA 1 / 1

Dimensiones en mm

A3

Propiedad de WEG. Reproducción prohibida sin previa autorización.