HOJA DE DATOS

Motor Trifásico de Inducción - Rotor de Jaula

Cliente : Redinter S.A.

Línea del producto : W22 IE1 Trifásico

Código del producto : 11411555

Carcasa	: 90L
Potencia	: 1.5 kW (2 HP)
Polos	: 4
Frecuencia	: 50 Hz
Tensión nominal	: 220/380 V
Corriente nominal	: 6.76/3.92 A
Corriente de arranque	: 41.9/24.3 A
Ip/In	: 6.2
Corriente en vacío	: 5.09/2.95 A
Rotación nominal	: 1454 rpm
Resbalamiento	: 3.07 %
Torque nominal	: 1.00 kgfm
Torque de arranque	: 210 %
Torque máximo	: 290 %
Clase de aislamiento	: F
Factor de servicio	: 1.00
Momento de inercia (J)	: 0.0066 kgm²
Categoría	: N

Tiempo de rotor bloqueado	: 14s (frío) 8s (caliente)
Elevación de temperatura	: 80 K
Régimen de servicio	: S1
Temperatura ambiente	: -20°C hasta +40°C
Altitud	: 1000 m
Grado de protección	: IP55
Método de refrigeración	: IC411 - TEFC
Forma constructiva	: B3R(E)
Sentido de giro¹	: Ambos
Nivel de ruido²	: 49.0 dB(A)
Método de Arranque	: Partida directa
Masa aproximada³	: 17.0 kg

Potencia	50%	75%	100%
Rendimiento (%)	74.5	77.5	77.5
Cos Φ	0.50	0.65	0.75

Fuerzas en la fundación

Tracción máxima	: 71 kgf
Compresión máxima	: 94 kgf

		Delantero	Trasero
Tipo de cojinete	:	6205 ZZ	6204 ZZ
Sello	:	V'Ring	V'Ring
Intervalo de lubricación	:	-	-
Cantidad de lubricante	:	-	-
Tipo de lubricante	:	00088	

Notas

Esta revisión reemplaza y cancela la anterior, la cual deberá ser eliminada.
(1) Mirando la punta delantera del eje del motor.
(2) Medido a 1m y con tolerancia de +3dB(A).
(3) Masa aproximada sujetos a cambios después del proceso de fabricación.
(4) Al 100% de la carga completa.

Los valores indicados son valores promedio con base en ensayos y para alimentación en red senoidal, sujeitos a las tolerancias de la norma IEC 60034-1.

Rev.	Resumen de los cambios	Ejecutado	Verificado	Fecha

Ejecutor			
Verificador		Pagina	Revisión
Fecha	31/08/2026	1 / 1	

Propriedad de WEG S/A. Prohibida la reproducción sin permiso.
Sujeto a cambios sin previo aviso

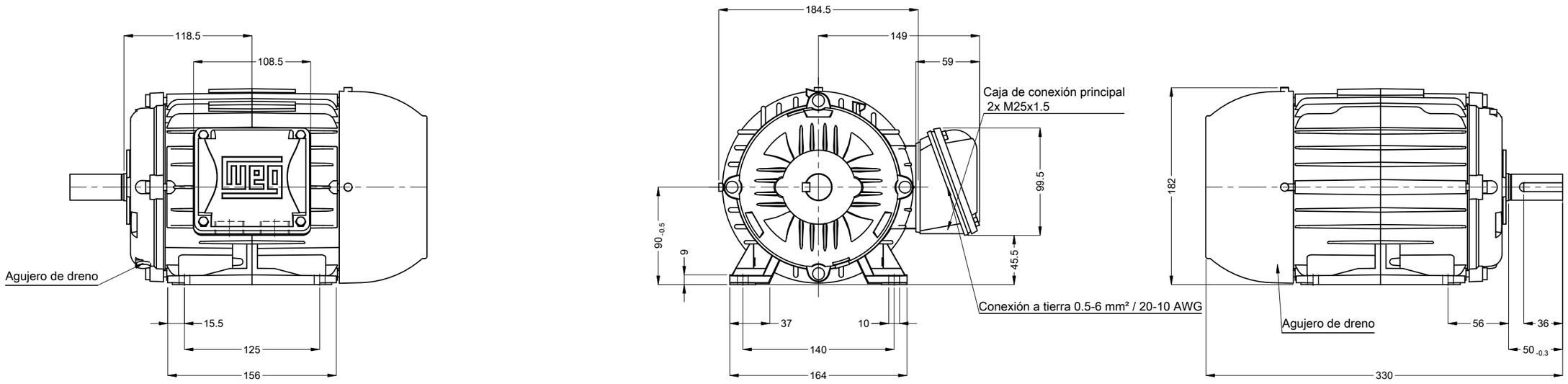

Color RAL 5009

Plan de pintura 207A

Forma constructiva B3R(E)

Punta del eje delantera

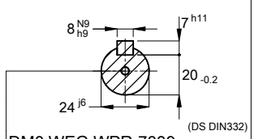

DM8 WEG WPR-7339

1.5 kW (2 HP) 04 Polos 50 Hz | A

Escala 1 : 4

No MODIFICACION	LOC	RESUMEN DE MODIFICACIONES	EJECUTADO	VERIFICADO	LIBERADO	FECHA	VER
			HYBRISUSER				00

EJEC.	HYBRISUSER	MOTOR TRIF. W22 IE1
VERIF.		CARCASA 90L IP55 TEFC
LIBER.		
FECHA LB.		

PREVIEW

WDD 00

HOJA 1 / 1

Dimensiones en mm

A3

Propiedad de WEG. Reproducción prohibida sin previa autorización.