HOJA DE DATOS

Motor Trifásico de Inducción - Rotor de Jaula

Cliente : Redinter S.A.

Línea del producto : W22 IE1 Trifásico

Código del producto : 11589124

Carcasa	: 71
Potencia	: 0.37 kW (0.5 HP)
Polos	: 4
Frecuencia	: 50 Hz
Tensión nominal	: 220/380 V
Corriente nominal	: 2.02/1.17 A
Corriente de arranque	: 7.27/4.21 A
Ip/In	: 3.6
Corriente en vacío	: 1.55/0.895 A
Rotación nominal	: 1370 rpm
Resbalamiento	: 8.67 %
Torque nominal	: 0.263 kgfm
Torque de arranque	: 200 %
Torque máximo	: 220 %
Clase de aislamiento	: F
Factor de servicio	: 1.00
Momento de inercia (J)	: 0.0007 kgm²
Categoría	: N

Tiempo de rotor bloqueado	: 50s (frío) 28s (caliente)
Elevación de temperatura	: 80 K
Régimen de servicio	: S1
Temperatura ambiente	: -20°C hasta +40°C
Altitud	: 1000 m
Grado de protección	: IP55
Método de refrigeración	: IC411 - TEFC
Forma constructiva	: B3R(E)
Sentido de giro¹	: Ambos
Nivel de ruido²	: 43.0 dB(A)
Método de Arranque	: Partida directa
Masa aproximada³	: 7.0 kg

Potencia	50%	75%	100%
Rendimiento (%)	58.0	62.0	66.0
Cos Φ	0.50	0.64	0.73

Fuerzas en la fundación

Tracción máxima	: 17 kgf
Compresión máxima	: 24 kgf

		Delantero	Trasero
Tipo de cojinete	:	6202 ZZ	6202 ZZ
Sello	:	V'Ring	V'Ring
Intervalo de lubricación	:	-	-
Cantidad de lubricante	:	-	-
Tipo de lubricante	:	00088	

Notas

Esta revisión reemplaza y cancela la anterior, la cual deberá ser eliminada.
(1) Mirando la punta delantera del eje del motor.
(2) Medido a 1m y con tolerancia de +3dB(A).
(3) Masa aproximada sujetos a cambios después del proceso de fabricación.
(4) Al 100% de la carga completa.

Los valores indicados son valores promedio con base en ensayos y para alimentación en red senoidal, sujeitos a las tolerancias de la norma IEC 60034-1.

Rev.	Resumen de los cambios	Ejecutado	Verificado	Fecha

Ejecutor			
Verificador		Pagina	Revisión
Fecha	31/08/2026	1 / 1	

Propriedad de WEG S/A. Prohibida la reproducción sin permiso.
Sujeto a cambios sin previo aviso

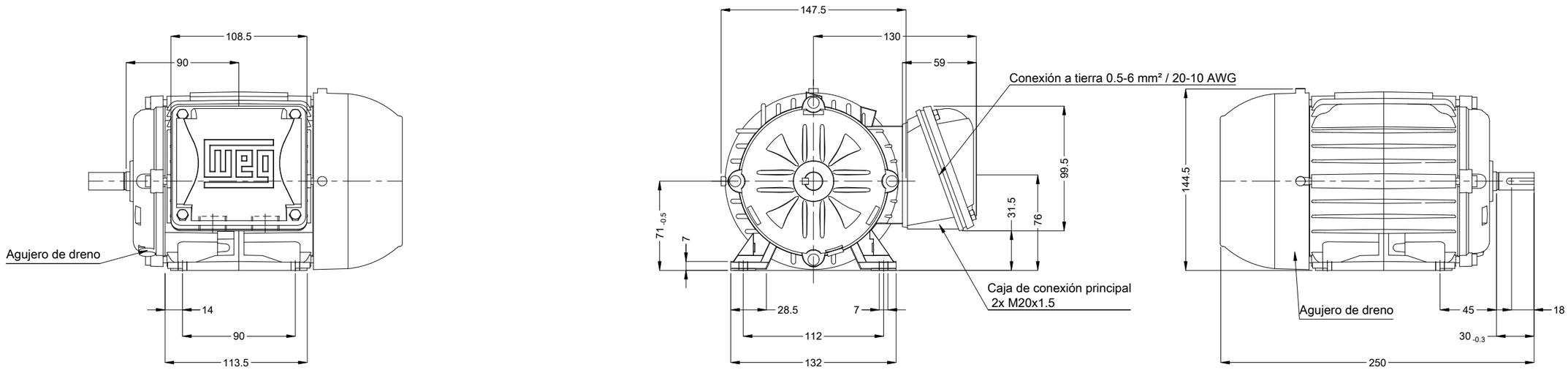

Punta del eje delantera

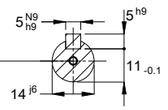

(DS DIN332)

DM5 WEG WPR-7339

Color RAL 5009

Plan de pintura 207A

Forma constructiva B3R(E)

0.37 kW (0.5 HP) 04 Polos 50 Hz | A

Escala 2 : 7

No MODIFICACION	LOC	RESUMEN DE MODIFICACIONES	EJECUTADO	VERIFICADO	LIBERADO	FECHA	VER
			HYBRISUSER				00

EJEC.	HYBRISUSER	MOTOR TRIF. W22 IE1
VERIF.		CARCASA 71 IP55 TEFC
LIBER.		
FECHA LB.		

PREVIEW

WDD 00

HOJA 1 / 1

Dimensiones en mm

A3

Propiedad de WEG. Reproducción prohibida sin previa autorización.