HOJA DE DATOS

Motor Trifásico de Inducción - Rotor de Jaula

Cliente : Redinter S.A.

Línea del producto : W22 IE1 Trifásico

Código del producto : 11439113

Carcasa	: 63
Potencia	: 0.25 kW (0.33 HP)
Polos	: 2
Frecuencia	: 50 Hz
Tensión nominal	: 220/380 V
Corriente nominal	: 1.37/0.792 A
Corriente de arranque	: 5.88/3.40 A
Ip/In	: 4.3
Corriente en vacío	: 0.909/0.526 A
Rotación nominal	: 2780 rpm
Resbalamiento	: 7.33 %
Torque nominal	: 0.088 kgfm
Torque de arranque	: 220 %
Torque máximo	: 220 %
Clase de aislamiento	: F
Factor de servicio	: 1.00
Momento de inercia (J)	: 0.0002 kgm²
Categoría	: N

Tiempo de rotor bloqueado	: 21s (frío) 12s (caliente)
Elevación de temperatura	: 80 K
Régimen de servicio	: S1
Temperatura ambiente	: -20°C hasta +40°C
Altitud	: 1000 m
Grado de protección	: IP55
Método de refrigeración	: IC411 - TEFC
Forma constructiva	: B3R(E)
Sentido de giro¹	: Ambos
Nivel de ruido²	: 52.0 dB(A)
Método de Arranque	: Partida directa
Masa aproximada³	: 5.1 kg

Potencia	50%	75%	100%
Rendimiento (%)	52.0	57.0	60.0
Cos Φ	0.50	0.68	0.80

Fuerzas en la fundación

Tracción máxima	: 3 kgf
Compresión máxima	: 11 kgf

		Delantero	Trasero
Tipo de cojinete	:	6201 ZZ	6201 ZZ
Sello	:	V'Ring	V'Ring
Intervalo de lubricación	:	-	-
Cantidad de lubricante	:	-	-
Tipo de lubricante	:	00088	

Notas

Esta revisión reemplaza y cancela la anterior, la cual deberá ser eliminada.
(1) Mirando la punta delantera del eje del motor.
(2) Medido a 1m y con tolerancia de +3dB(A).
(3) Masa aproximada sujetos a cambios después del proceso de fabricación.
(4) Al 100% de la carga completa.

Los valores indicados son valores promedio con base en ensayos y para alimentación en red senoidal, sujeitos a las tolerancias de la norma IEC 60034-1.

Rev.	Resumen de los cambios	Ejecutado	Verificado	Fecha

Ejecutor			
Verificador		Pagina	Revisión
Fecha	28/08/2026	1 / 1	

Propriedad de WEG S/A. Prohibida la reproducción sin permiso.
Sujeto a cambios sin previo aviso

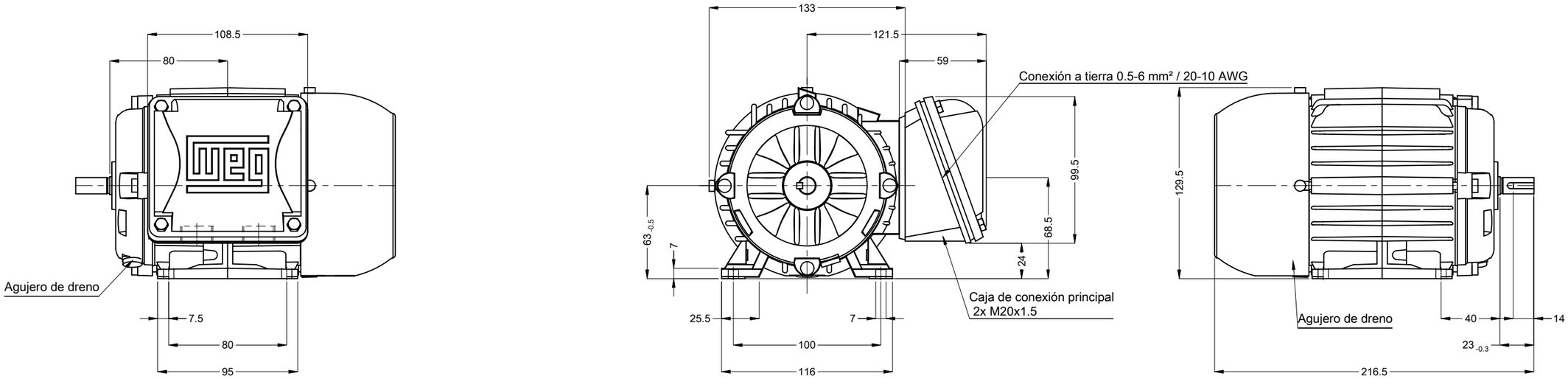

Punta del eje delantera

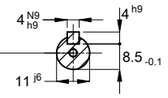

(DS DIN332)

EM4 WEG WPR-7309

Color RAL 5009

Plan de pintura 207A

Forma constructiva B3R(E)

0.25 kW (0.33 HP) 02 Polos 50 Hz | A

Escala 1 : 3

No MODIFICACION	LOC	RESUMEN DE MODIFICACIONES	EJECUTADO	VERIFICADO	LIBERADO	FECHA	VER
			HYBRISUSER				00

EJEC.	HYBRISUSER	MOTOR TRIF. W22 IE1
VERIF.		CARCASA 63 IP55 TEFC
LIBER.		
FECHA LB.		

PREVIEW

WDD 00

HOJA 1 / 1

Dimensiones en mm

A3

Propiedad de WEG. Reproducción prohibida sin previa autorización.