HOJA DE DATOS

Motor Trifásico de Inducción - Rotor de Jaula

Cliente : Grupo Redinter S.A.

Línea del producto : W22 IE1 Trifásico

Código del producto : 11775040

Carcasa	: 112M	Tiempo de rotor bloqueado	: 18s (frío) 10s (caliente)
Potencia	: 2.2 kW (3 HP)	Elevación de temperatura	: 80 K
Polos	: 6	Régimen de servicio	: S1
Frecuencia	: 50 Hz	Temperatura ambiente	: -20°C hasta +40°C
Tensión nominal	: 220/380 V	Altitud	: 1000 m
Corriente nominal	: 10.3/5.95 A	Grado de protección	: IP55
Corriente de arranque	: 55.5/32.1 A	Método de refrigeración	: IC411 - TEFC
Ip/In	: 5.4	Forma constructiva	: B35R(E)
Corriente en vacío	: 6.36/3.68 A	Sentido de giro¹	: Ambos
Rotación nominal	: 950 rpm	Nivel de ruido²	: 49.0 dB(A)
Resbalamiento	: 5.00 %	Vibración	: A
Torque nominal	: 2 kgfm	Método de Arranque	: Partida directa
Torque de arranque	: 210 %	Masa aproximada³	: 37.0 kg
Torque máximo	: 240 %		: 207A (ISO 12944 - C3)
Clase de aislamiento	: F		: RAL 5009
Factor de servicio	: 1.00	Categoría	: N
Momento de inercia (J)	: 0.0165 kgm²		

Potencia	50%	75%	100%
Rendimiento (%)	78.0	78.5	78.0
Cos Φ	0.50	0.64	0.72

Fuerzas en la fundación

Tracción máxima	: 92 kgf
Compresión máxima	: 135 kgf

		Delantero	Trasero
Tipo de cojinete	:	6207 ZZ	6206 ZZ
Sello	:	V'Ring	V'Ring
Intervalo de lubricación	:	-	-
Cantidad de lubricante	:	-	-
Tipo de lubricante	:	00088	

Notas

Esta revisión reemplaza y cancela la anterior, la cual deberá ser eliminada.
(1) Mirando la punta delantera del eje del motor.
(2) Medido a 1m y con tolerancia de +3dB(A).
(3) Masa aproximada sujetos a cambios después del proceso de fabricación.
(4) Al 100% de la carga completa.

Los valores indicados son valores promedio con base en ensayos y para alimentación en red senoidal, sujeitos a las tolerancias de la norma IEC 60034-1.

Rev.	Resumen de los cambios	Ejecutado	Verificado	Fecha

Ejecutor				
Verificador			Pagina	Revisión
Fecha	08/10/2026		1 / 1	

Propriedad de WEG S/A. Prohibida la reproducción sin permiso.
Sujeto a cambios sin previo aviso

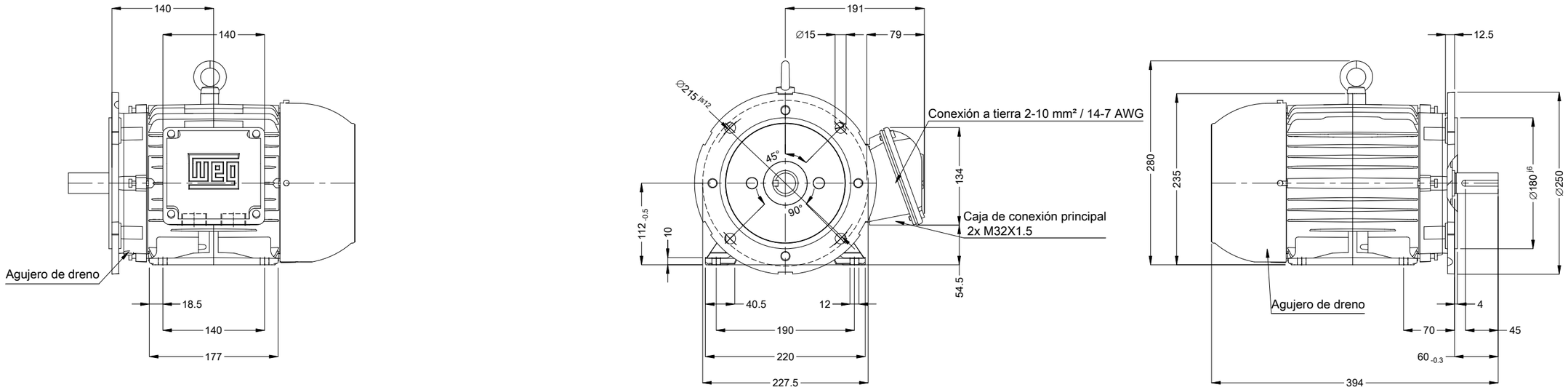

Cables de conexión conectados en la menor tensión

Color RAL 5009

Plan de pintura 207A

Forma constructiva B35R(E)

Punta del eje delantera

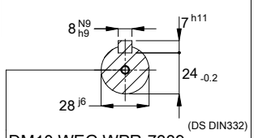

DM10 WEG WPR-7339

2.2 kW (3 HP) 06 Polos 50 Hz | A

Escala 1 : 6

No MODIFICACION	LOC	RESUMEN DE MODIFICACIONES	EJECUTADO	VERIFICADO	LIBERADO	FECHA	VER
			HYBRISUSER				00

EJEC.	HYBRISUSER	MOTOR TRIF. W22 IE1
VERIF.		CARCASA 112M IP55 TEFC
LIBER.		
FECHA LB.		

PREVIEW

WDD 00

HOJA 1 / 1

Dimensiones en mm

A3

Propiedad de WEG. Reproducción prohibida sin previa autorización.