HOJA DE DATOS

Motor Trifásico de Inducción - Rotor de Jaula

Cliente : Grupo Redinter S.A.

Línea del producto : W22 IE1 Trifásico

Código del producto : 13037190

Carcasa	: 80	Tiempo de rotor bloqueado	: 48s (frío) 27s (caliente)
Potencia	: 0.25 kW (0.33 HP)	Elevación de temperatura	: 80 K
Polos	: 8	Régimen de servicio	: S1
Frecuencia	: 50 Hz	Temperatura ambiente	: -20°C hasta +40°C
Tensión nominal	: 220/380 V	Altitud	: 1000 m
Corriente nominal	: 1.96/1.14 A	Grado de protección	: IP55
Corriente de arranque	: 7.46/4.32 A	Método de refrigeración	: IC411 - TEFC
Ip/In	: 3.8	Forma constructiva	: B35R(E)
Corriente en vacío	: 1.55/0.895 A	Sentido de giro¹	: Ambos
Rotación nominal	: 685 rpm	Nivel de ruido²	: 42.0 dB(A)
Resbalamiento	: 8.67 %	Vibración	: A
Torque nominal	: 0 kgfm	Método de Arranque	: Partida directa
Torque de arranque	: 210 %	Masa aproximada³	: 13.0 kg
Torque máximo	: 220 %		: 207A (ISO 12944 - C3)
Clase de aislamiento	: F		: RAL 5009
Factor de servicio	: 1.00	Categoría	: N
Momento de inercia (J)	: 0.0027 kgm²		

Potencia	50%	75%	100%
Rendimiento (%)	46.0	50.0	50.5
Cos Φ	0.45	0.56	0.66

Fuerzas en la fundación

Tracción máxima	: 17 kgf
Compresión máxima	: 32 kgf

		Delantero	Trasero
Tipo de cojinete	:	6204 ZZ	6203 ZZ
Sello	:	V'Ring	V'Ring
Intervalo de lubricación	:	-	-
Cantidad de lubricante	:	-	-
Tipo de lubricante	:	00088	

Notas

Esta revisión reemplaza y cancela la anterior, la cual deberá ser eliminada.
(1) Mirando la punta delantera del eje del motor.
(2) Medido a 1m y con tolerancia de +3dB(A).
(3) Masa aproximada sujetos a cambios después del proceso de fabricación.
(4) Al 100% de la carga completa.

Los valores indicados son valores promedio con base en ensayos y para alimentación en red senoidal, sujeitos a las tolerancias de la norma IEC 60034-1.

Rev.	Resumen de los cambios	Ejecutado	Verificado	Fecha

Ejecutor			
Verificador		Pagina	Revisión
Fecha	02/10/2026	1 / 1	

Propriedad de WEG S/A. Prohibida la reproducción sin permiso.
Sujeto a cambios sin previo aviso

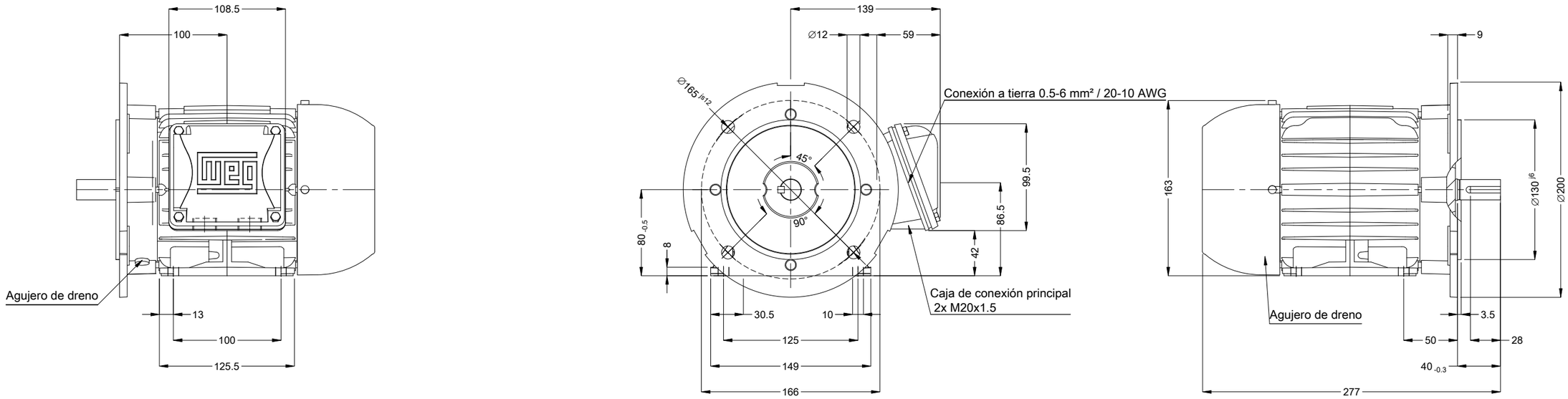

Punta del eje delantera

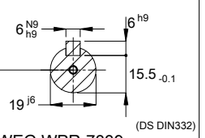

DM6 WEG WPR-7339

Color RAL 5009

Plan de pintura 207A

Forma constructiva NEMA F-2

Forma constructiva B35R(E)

0.25 kW (0.33 HP) 08 Polos 50 Hz | A

Escala 1 : 4

No MODIFICACION	LOC	RESUMEN DE MODIFICACIONES	EJECUTADO	VERIFICADO	LIBERADO	FECHA	VER
			HYBRISUSER				00

EJEC.	HYBRISUSER
VERIF.	
LIBER.	
FECHA LB.	

MOTOR TRIF. W22 IE1

CARCASA 80 IP55 TEFC

PREVIEW

WDD 00

HOJA 1 / 1

Dimensiones en mm

A3

Propiedad de WEG. Reproducción prohibida sin previa autorización.