HOJA DE DATOS

Motor Trifásico de Inducción - Rotor de Jaula

Cliente : Grupo Redinter S.A.

Línea del producto : W22 IE1 Trifásico

Código del producto : 13037191

Carcasa	: 200L
Potencia	: 18.5 kW (25 HP)
Polos	: 6
Frecuencia	: 50 Hz
Tensión nominal	: 380/660 V
Corriente nominal	: 38.5/22.2 A
Corriente de arranque	: 220/126 A
Ip/In	: 5.7
Corriente en vacío	: 16.8/9.70 A
Rotación nominal	: 975 rpm
Resbalamiento	: 2.50 %
Torque nominal	: 18 kgfm
Torque de arranque	: 210 %
Torque máximo	: 240 %
Clase de aislamiento	: F
Factor de servicio	: 1.00
Momento de inercia (J)	: 0.2989 kgm²

Tiempo de rotor bloqueado	: 21s (frío) 12s (caliente)
Elevación de temperatura	: 80 K
Régimen de servicio	: S1
Temperatura ambiente	: -20°C hasta +40°C
Altitud	: 1000 m
Grado de protección	: IP55
Método de refrigeración	: IC411 - TEFC
Forma constructiva	: B35R(E)
Sentido de giro¹	: Ambos
Nivel de ruido²	: 60.0 dB(A)
Vibración	: A
Método de Arranque	: Partida directa
Masa aproximada³	: 190 kg
	: 203A (ISO 12944 - C3)
	: RAL 5009
Categoría	: N

Potencia	50%	75%	100%
Rendimiento (%)	88.3	89.3	88.9
Cos Φ	0.64	0.76	0.82

Fuerzas en la fundación

Tracción máxima	: 450 kgf
Compresión máxima	: 665 kgf

		Delantero	Trasero
Tipo de cojinete	:	6312 ZZ C3	6212 ZZ C3
Sello	:	V'Ring	V'Ring
Intervalo de lubricación	:	-	-
Cantidad de lubricante	:	-	-
Tipo de lubricante	:	00088	

Notas

Esta revisión reemplaza y cancela la anterior, la cual deberá ser eliminada.
(1) Mirando la punta delantera del eje del motor.
(2) Medido a 1m y con tolerancia de +3dB(A).
(3) Masa aproximada sujetos a cambios después del proceso de fabricación.
(4) Al 100% de la carga completa.

Los valores indicados son valores promedio con base en ensayos y para alimentación en red senoidal, sujeitos a las tolerancias de la norma IEC 60034-1.

Rev.	Resumen de los cambios	Ejecutado	Verificado	Fecha

Ejecutor				
Verificador			Pagina	Revisión
Fecha	02/10/2026		1 / 2	

Propriedad de WEG S/A. Prohibida la reproducción sin permiso.
Sujeto a cambios sin previo aviso

HOJA DE DATOS

Motor Trifásico de Inducción - Rotor de Jaula

Cliente : Grupo Redinter S.A.

Proteción térmica

ID	Aplicación	Tipo	Cantidad	Temperatura de Detección
1	Devanado	Termistor - 2 alambres	1 x Fase	155 ºC

Rev.	Resumen de los cambios	Ejecutado	Verificado	Fecha

Ejecutor				
Verificador			Pagina	Revisión
Fecha	02/10/2026		2 / 2	

Propriedad de WEG S/A. Prohibida la reproducción sin permiso.
Sujeto a cambios sin previo aviso

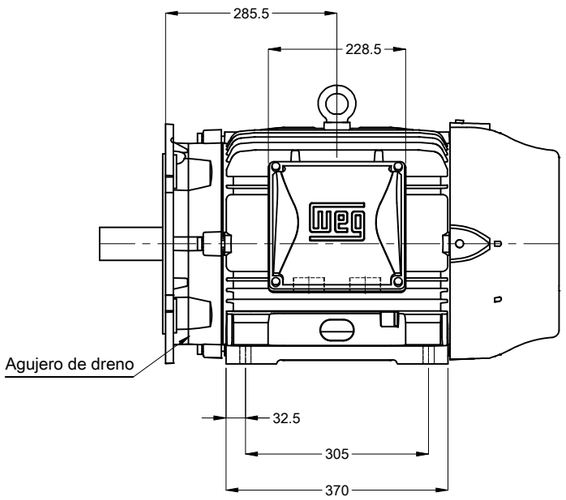

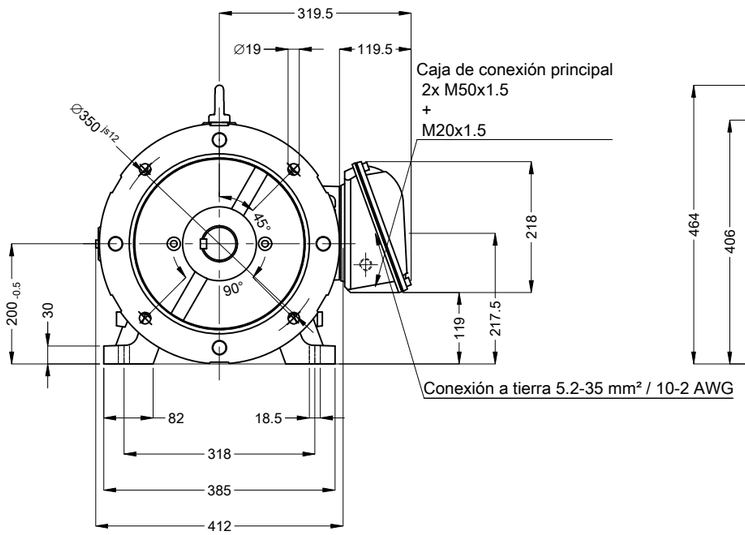

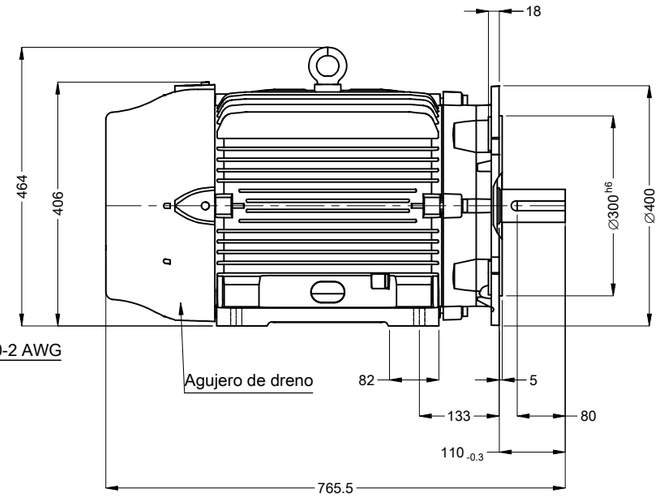

Sin tornillo nivelacion vertical
Color RAL 5009
Plan de pintura 203A
Forma constructiva NEMA F-2
Forma constructiva B35R(E)

Punta del eje delantera

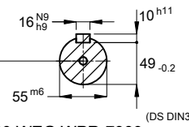

(DS DIN332)

DM20 WEG WPR-7339

18.5 kW (25 HP) 06 Polos 50 Hz | A

Escala 1 : 10

No MODIFICACION	LOC	RESUMEN DE MODIFICACIONES	EJECUTADO	VERIFICADO	LIBERADO	FECHA	VER
			HYBRISUSER				00

EJEC.	HYBRISUSER	MOTOR TRIF. W22 IE1
VERIF.		CARCASA 200L IP55 TEFC
LIBER.		
FECHA LB.		

PREVIEW

WDD 00

HOJA 1 / 1

Dimensiones en mm

A3

Propiedad de WEG. Reproducción prohibida sin previa autorización.