HOJA DE DATOS

Motor Trifásico de Inducción - Rotor de Jaula

Cliente : Grupo Redinter S.A.

Línea del producto : W22 IE1 Trifásico

Código del producto : 13037640

Carcasa	: 315S/M	Tiempo de rotor bloqueado	: 32s (frío) 18s (caliente)
Potencia	: 90 kW (125 HP)	Elevación de temperatura	: 80 K
Polos	: 6	Régimen de servicio	: S1
Frecuencia	: 50 Hz	Temperatura ambiente	: -20°C hasta +40°C
Tensión nominal	: 380/660 V	Altitud	: 1000 m
Corriente nominal	: 177/102 A	Grado de protección	: IPW55
Corriente de arranque	: 1008/580 A	Método de refrigeración	: IC411 - TEFC
Ip/In	: 5.7	Forma constructiva	: B35R(E)
Corriente en vacío	: 67.4/38.8 A	Sentido de giro¹	: Ambos
Rotación nominal	: 989 rpm	Nivel de ruido²	: 67.0 dB(A)
Resbalamiento	: 1.10 %	Método de Arranque	: Partida directa
Torque nominal	: 88 kgfm	Masa aproximada³	: 883 kg
Torque de arranque	: 190 %		: 203A (ISO 12944 - C3)
Torque máximo	: 220 %		: RAL 5009
Clase de aislamiento	: F	Categoría	: N
Factor de servicio	: 1.00		
Momento de inercia (J)	: 4.36 kgm²		

Potencia	50%	75%	100%
Rendimiento (%)	93.4	93.6	93.4
Cos Φ	0.70	0.79	0.83

Fuerzas en la fundación

Tracción máxima	: 1093 kgf
Compresión máxima	: 1976 kgf

		Delantero	Trasero
Tipo de cojinete	:	6319 C3	6316 C3
Sello	:	WSeal	WSeal
Intervalo de lubricación	:	16000 h	18000 h
Cantidad de lubricante	:	45 g	34 g
Tipo de lubricante	:	Mobil Polyrex EM	

Notas

Esta revisión reemplaza y cancela la anterior, la cual deberá ser eliminada.
(1) Mirando la punta delantera del eje del motor.
(2) Medido a 1m y con tolerancia de +3dB(A).
(3) Masa aproximada sujetos a cambios después del proceso de fabricación.
(4) Al 100% de la carga completa.

Los valores indicados son valores promedio con base en ensayos y para alimentación en red senoidal, sujeitos a las tolerancias de la norma IEC 60034-1.

Rev.	Resumen de los cambios	Ejecutado	Verificado	Fecha

Ejecutor			
Verificador		Pagina	Revisión
Fecha	02/10/2026	1 / 2	

Propriedad de WEG S/A. Prohibida la reproducción sin permiso.
Sujeto a cambios sin previo aviso

HOJA DE DATOS

Motor Trifásico de Inducción - Rotor de Jaula

Cliente : Grupo Redinter S.A.

Proteción térmica

ID	Aplicación	Tipo	Cantidad	Temperatura de Detección
1	Devanado	Termistor - 2 alambres	1 x Fase	155 ºC

Rev.	Resumen de los cambios	Ejecutado	Verificado	Fecha

Ejecutor				
Verificador			Pagina	Revisión
Fecha	02/10/2026		2 / 2	

Propriedad de WEG S/A. Prohibida la reproducción sin permiso.
Sujeto a cambios sin previo aviso

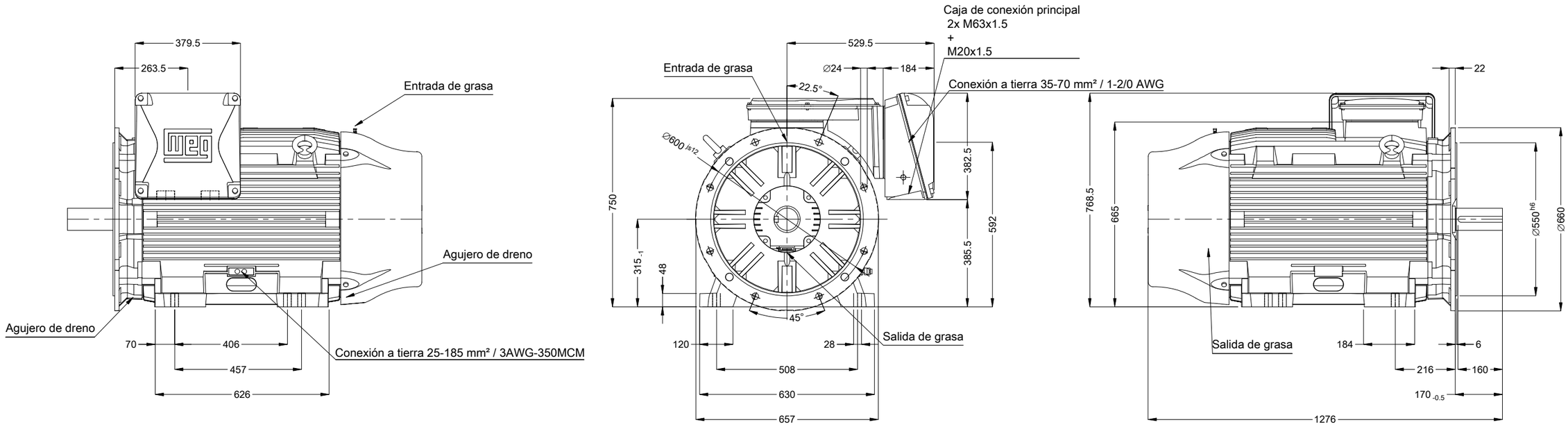

Sin tornillo nivelacion vertical
Tapa trasera con mancal eléctricamente aislado
Color RAL 5009
Plan de pintura 203A
Forma constructiva NEMA F-2
Forma constructiva B35R(E)

Punta del eje delantera

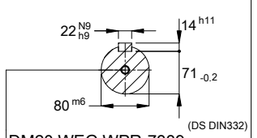

DM20 WEG WPR-7339

90 kW (125 HP) 06 Polos 50 Hz | A

Escala 1 : 15

No MODIFICACION	LOC	RESUMEN DE MODIFICACIONES	EJECUTADO	VERIFICADO	LIBERADO	FECHA	VER
			HYBRISUSER				00

EJEC.	HYBRISUSER	MOTOR TRIF. W22 IE1
VERIF.		CARCASA 315S/M IPW55 TEFC
LIBER.		
FECHA LB.		

PREVIEW

WDD 00

HOJA 1 / 1

Dimensiones en mm

A3

Propiedad de WEG. Reproducción prohibida sin previa autorización.