HOJA DE DATOS

Motor Trifásico de Inducción - Rotor de Jaula

Cliente : Grupo Redinter S.A.

Línea del producto : W22 IE1 Trifásico

Código del producto : 11734433

Carcasa	: 160L	Tiempo de rotor bloqueado	: 10s (frío) 6s (caliente)
Potencia	: 15 kW (20 HP)	Elevación de temperatura	: 80 K
Polos	: 4	Régimen de servicio	: S1
Frecuencia	: 50 Hz	Temperatura ambiente	: -20°C hasta +40°C
Tensión nominal	: 380/660 V	Altitud	: 1000 m
Corriente nominal	: 31.9/18.4 A	Grado de protección	: IP55
Corriente de arranque	: 239/138 A	Método de refrigeración	: IC411 - TEFC
Ip/In	: 7.5	Forma constructiva	: B35R(E)
Corriente en vacío	: 16.8/9.70 A	Sentido de giro¹	: Ambos
Rotación nominal	: 1477 rpm	Nivel de ruido²	: 61.0 dB(A)
Resbalamiento	: 1.53 %	Vibración	: A
Torque nominal	: 9 kgfm	Método de Arranque	: Partida directa
Torque de arranque	: 280 %	Masa aproximada³	: 125 kg
Torque máximo	: 300 %	Plan de pintura	: 203A (ISO 12944 - C3)
Clase de aislamiento	: F	Color	: RAL 5009
Factor de servicio	: 1.00	Categoría	: N
Momento de inercia (J)	: 0.1325 kgm²		

Potencia	25%	50%	75%	100%
Rendimiento (%)	0.000	88.5	89.7	89.3
Cos Φ	0.00	0.60	0.72	0.80

Fuerzas en la fundación

Tracción máxima	: 404 kgf
Compresión máxima	: 529 kgf

Pérdidas en puntos de funcionamiento estándar (velocidad; par), en porcentaje de la potencia nominal

P1 (0,9;1,0)	P2 (0,5;1,0)	P3 (0,25;1,0)	P4 (0,9;0,5)	P5 (0,5;0,5)	P6 (0,5;0,25)	P7 (0,25;0,25)
10.2	7.4	6.2	7.1	4.5	3.9	2.6

		Delantero	Trasero
Tipo de cojinete	:	6309 ZZ C3	6209 ZZ C3
Sello	:	V'Ring	V'Ring
Intervalo de lubricación	:	-	-
Cantidad de lubricante	:	-	-
Tipo de lubricante	:	00088	

Notas

Esta revisión reemplaza y cancela la anterior, la cual deberá ser eliminada.
(1) Mirando la punta delantera del eje del motor.
(2) Medido a 1m y con tolerancia de +3dB(A).
(3) Masa aproximada sujetos a cambios después del proceso de fabricación.
(4) Al 100% de la carga completa.

Los valores indicados son valores promedio con base en ensayos y para alimentación en red senoidal, sujeitos a las tolerancias de la norma IEC 60034-1.

Rev.	Resumen de los cambios	Ejecutado	Verificado	Fecha

Ejecutor			
Verificador		Pagina	Revisión
Fecha	01/10/2026	1 / 2	

Propriedad de WEG S/A. Prohibida la reproducción sin permiso.
Sujeto a cambios sin previo aviso

HOJA DE DATOS

Motor Trifásico de Inducción - Rotor de Jaula

Cliente : Grupo Redinter S.A.

Proteción térmica

ID	Aplicación	Tipo	Cantidad	Temperatura de Detección
1	Devanado	Termistor - 2 alambres	1 x Fase	155 ºC

Rev.	Resumen de los cambios	Ejecutado	Verificado	Fecha

Ejecutor				
Verificador			Pagina	Revisión
Fecha	01/10/2026		2 / 2	

Propriedad de WEG S/A. Prohibida la reproducción sin permiso.
Sujeto a cambios sin previo aviso

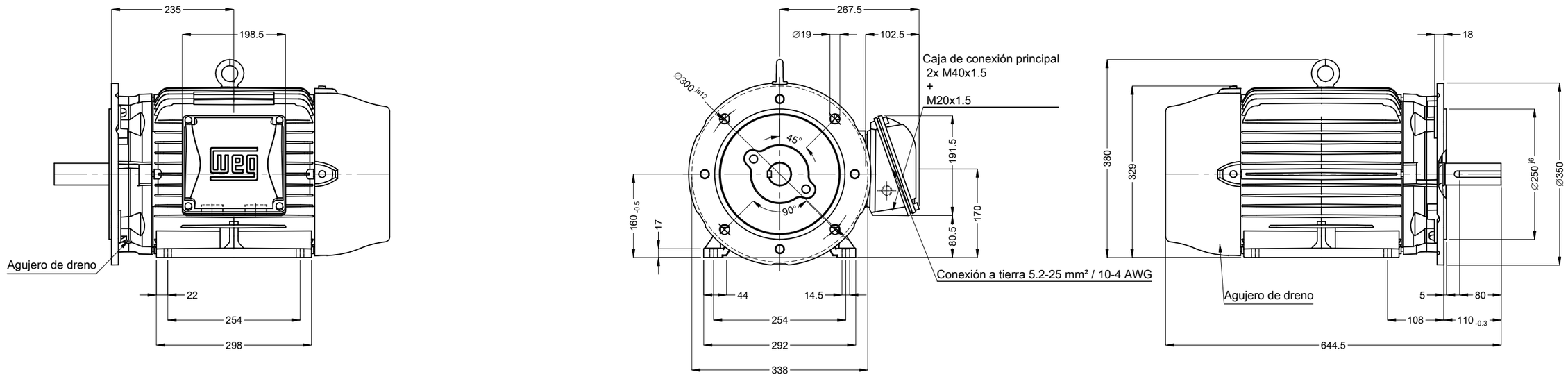

Sin tornillo nivelacion vertical

Color RAL 5009

Plan de pintura 203A

Forma constructiva B35R(E)

Punta del eje delantera

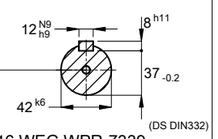

DM16 WEG WPR-7339

15 kW (20 HP) 04 Polos 50 Hz | A

Escala 1 : 8

No MODIFICACION	LOC	RESUMEN DE MODIFICACIONES	EJECUTADO	VERIFICADO	LIBERADO	FECHA	VER
			HYBRISUSER				00

EJEC.	HYBRISUSER	MOTOR TRIF. W22 IE1
VERIF.		CARCASA 160L IP55 TEFC
LIBER.		
FECHA LB.		

PREVIEW

WDD 00

HOJA 1 / 1

Dimensiones en mm

A3

Propiedad de WEG. Reproducción prohibida sin previa autorización.