HOJA DE DATOS

Motor Trifásico de Inducción - Rotor de Jaula

Cliente : Grupo Redinter S.A.

Línea del producto : W22 IE1 Trifásico

Código del producto : 11434725

Carcasa	: 180M
Potencia	: 18.5 kW (25 HP)
Polos	: 4
Frecuencia	: 50 Hz
Tensión nominal	: 380/660 V
Corriente nominal	: 38.0/21.9 A
Corriente de arranque	: 285/164 A
Ip/In	: 7.5
Corriente en vacío	: 17.4/10.0 A
Rotación nominal	: 1477 rpm
Resbalamiento	: 1.53 %
Torque nominal	: 12 kgfm
Torque de arranque	: 270 %
Torque máximo	: 310 %
Clase de aislamiento	: F
Factor de servicio	: 1.00
Momento de inercia (J)	: 0.1398 kgm²

Tiempo de rotor bloqueado	: 12s (frío) 7s (caliente)
Elevación de temperatura	: 80 K
Régimen de servicio	: S1
Temperatura ambiente	: -20°C hasta +40°C
Altitud	: 1000 m
Grado de protección	: IP55
Método de refrigeración	: IC411 - TEFC
Forma constructiva	: B35R(E)
Sentido de giro¹	: Ambos
Nivel de ruido²	: 61.0 dB(A)
Vibración	: A
Método de Arranque	: Partida directa
Masa aproximada³	: 152 kg
	: 203A (ISO 12944 - C3)
	: RAL 5009
Categoría	: N

Potencia	50%	75%	100%
Rendimiento (%)	88.0	89.5	90.2
Cos Φ	0.65	0.75	0.82

Fuerzas en la fundación

Tracción máxima	: 466 kgf
Compresión máxima	: 618 kgf

Pérdidas en puntos de funcionamiento estándar (velocidad; par), en porcentaje de la potencia nominal

P1 (0,9;1,0)	P2 (0,5;1,0)	P3 (0,25;1,0)	P4 (0,9;0,5)	P5 (0,5;0,5)	P6 (0,5;0,25)	P7 (0,25;0,25)
10.3	8.8	8.5	5.0	3.4	2.3	1.6

		Delantero	Trasero
Tipo de cojinete	:	6311 ZZ C3	6211 ZZ C3
Sello	:	V'Ring	V'Ring
Intervalo de lubricación	:	-	-
Cantidad de lubricante	:	-	-
Tipo de lubricante	:	00088	

Notas

Esta revisión reemplaza y cancela la anterior, la cual deberá ser eliminada.
(1) Mirando la punta delantera del eje del motor.
(2) Medido a 1m y con tolerancia de +3dB(A).
(3) Masa aproximada sujetos a cambios después del proceso de fabricación.
(4) Al 100% de la carga completa.

Los valores indicados son valores promedio con base en ensayos y para alimentación en red senoidal, sujeitos a las tolerancias de la norma IEC 60034-1.

Rev.	Resumen de los cambios	Ejecutado	Verificado	Fecha

Ejecutor				
Verificador			Pagina	Revisión
Fecha	01/10/2026		1 / 2	

Propriedad de WEG S/A. Prohibida la reproducción sin permiso.
Sujeto a cambios sin previo aviso

HOJA DE DATOS

Motor Trifásico de Inducción - Rotor de Jaula

Cliente : Grupo Redinter S.A.

Proteción térmica

ID	Aplicación	Tipo	Cantidad	Temperatura de Detección
1	Devanado	Termistor - 2 alambres	1 x Fase	155 ºC

Rev.	Resumen de los cambios	Ejecutado	Verificado	Fecha

Ejecutor				
Verificador			Pagina	Revisión
Fecha	01/10/2026		2 / 2	

Propriedad de WEG S/A. Prohibida la reproducción sin permiso.
Sujeto a cambios sin previo aviso

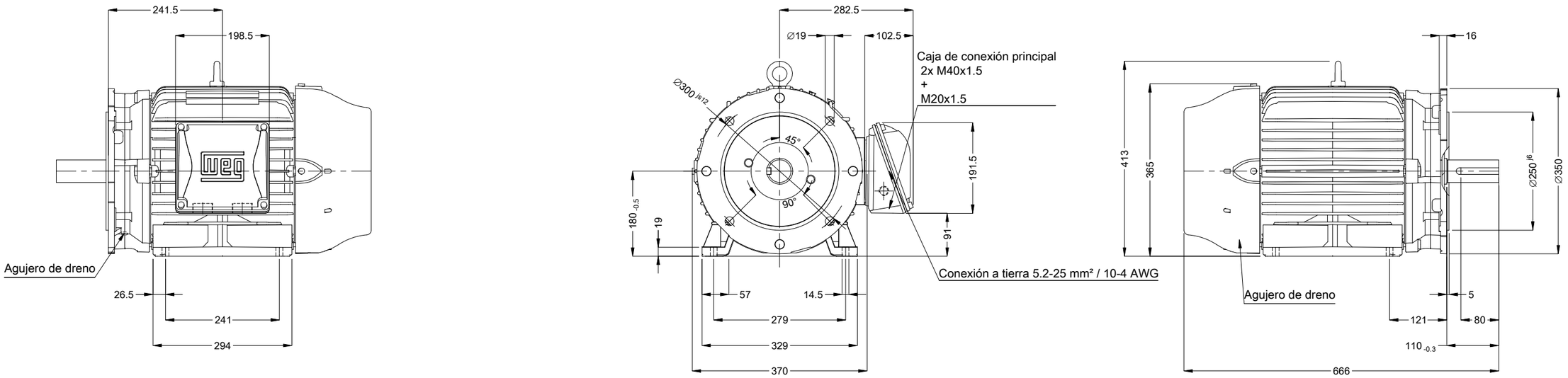

Color RAL 5009

Plan de pintura 203A

Forma constructiva B35R(E)

Punta del eje delantera

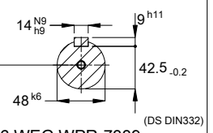

DM16 WEG WPR-7339

18.5 kW (25 HP) 04 Polos 50 Hz

A

Escala 1 : 9

No MODIFICACION	LOC	RESUMEN DE MODIFICACIONES	EJECUTADO	VERIFICADO	LIBERADO	FECHA	VER
			HYBRISUSER				00

EJEC.	HYBRISUSER
VERIF.	
LIBER.	
FECHA LB.	

MOTOR TRIF. W22 IE1

CARCASA 180M IP55 TEFC

PREVIEW

WDD 00

HOJA 1 / 1

Dimensiones en mm

A3

Propiedad de WEG. Reproducción prohibida sin previa autorización.