HOJA DE DATOS

Motor Trifásico de Inducción - Rotor de Jaula

Cliente : Grupo Redinter S.A.

Línea del producto : W22 IE1 Trifásico

Código del producto : 11739272

Carcasa	: 132S	Tiempo de rotor bloqueado	: 14s (frío) 8s (caliente)
Potencia	: 7.5 kW (10 HP)	Elevación de temperatura	: 80 K
Polos	: 2	Régimen de servicio	: S1
Frecuencia	: 50 Hz	Temperatura ambiente	: -20°C hasta +40°C
Tensión nominal	: 380/660 V	Altitud	: 1000 m
Corriente nominal	: 15.1/8.72 A	Grado de protección	: IP55
Corriente de arranque	: 104/60.1 A	Método de refrigeración	: IC411 - TEFC
Ip/In	: 6.9	Forma constructiva	: B35R(E)
Corriente en vacío	: 4.84/2.79 A	Sentido de giro¹	: Ambos
Rotación nominal	: 2925 rpm	Nivel de ruido²	: 68.0 dB(A)
Resbalamiento	: 2.50 %	Vibración	: A
Torque nominal	: 2 kgfm	Método de Arranque	: Partida directa
Torque de arranque	: 220 %	Masa aproximada³	: 65.0 kg
Torque máximo	: 260 %	Plan de pintura	: 207A (ISO 12944 - C3)
Clase de aislamiento	: F	Color	: RAL 5009
Factor de servicio	: 1.00	Categoría	: N
Momento de inercia (J)	: 0.0234 kgm²		

Potencia	50%	75%	100%
Rendimiento (%)	85.5	86.5	86.5
Cos Φ	0.72	0.82	0.87

Fuerzas en la fundación

Tracción máxima	: 87 kgf
Compresión máxima	: 152 kgf

Pérdidas en puntos de funcionamiento estándar (velocidad; par), en porcentaje de la potencia nominal

P1 (0,9;1,0)	P2 (0,5;1,0)	P3 (0,25;1,0)	P4 (0,9;0,5)	P5 (0,5;0,5)	P6 (0,5;0,25)	P7 (0,25;0,25)
15.3	13.0	11.7	7.1	4.5	2.7	1.7

		Delantero	Trasero
Tipo de cojinete	:	6308 ZZ	6207 ZZ
Sello	:	V'Ring	V'Ring
Intervalo de lubricación	:	-	-
Cantidad de lubricante	:	-	-
Tipo de lubricante	:	00088	

Notas

Esta revisión reemplaza y cancela la anterior, la cual deberá ser eliminada.
(1) Mirando la punta delantera del eje del motor.
(2) Medido a 1m y con tolerancia de +3dB(A).
(3) Masa aproximada sujetos a cambios después del proceso de fabricación.
(4) Al 100% de la carga completa.

Los valores indicados son valores promedio con base en ensayos y para alimentación en red senoidal, sujeitos a las tolerancias de la norma IEC 60034-1.

Rev.	Resumen de los cambios	Ejecutado	Verificado	Fecha

Ejecutor				
Verificador			Pagina	Revisión
Fecha	05/10/2026		1 / 1	

Propriedad de WEG S/A. Prohibida la reproducción sin permiso.
Sujeto a cambios sin previo aviso

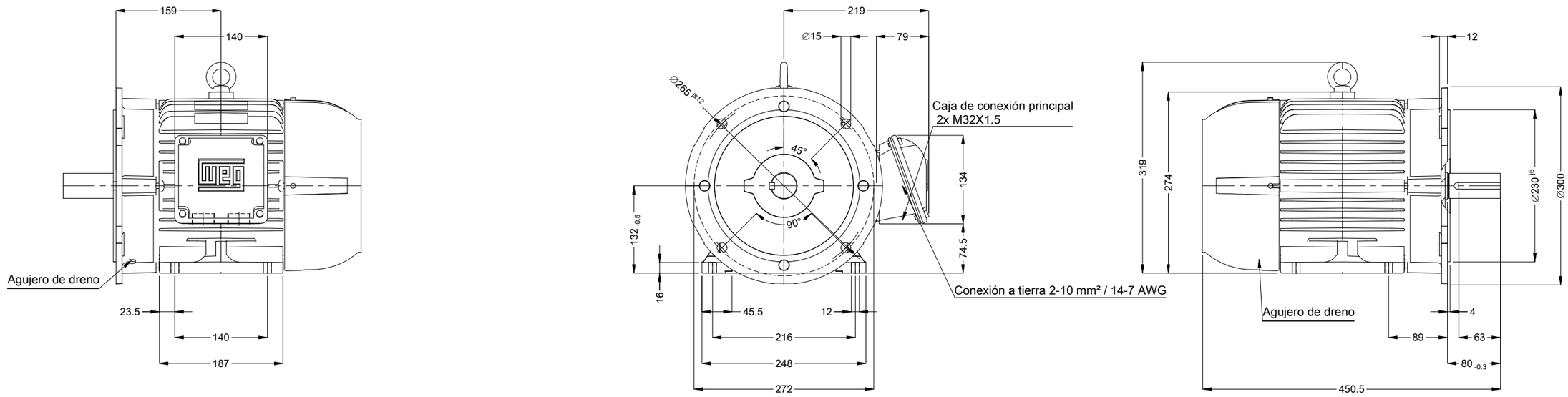

Punta del eje delantera

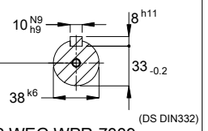

DM12 WEG WPR-7339

Color RAL 5009

Plan de pintura 207A

Forma constructiva B35R(E)

7.5 kW (10 HP) 02 Polos 50 Hz | A

Escala 2 : 13

No MODIFICACION	LOC	RESUMEN DE MODIFICACIONES	EJECUTADO	VERIFICADO	LIBERADO	FECHA	VER
			HYBRISUSER				00

EJEC.	HYBRISUSER
VERIF.	
LIBER.	
FECHA LB.	

MOTOR TRIF. W22 IE1
CARCASA 132S IP55 TEFC

PREVIEW

WDD 00

HOJA 1 / 1

Dimensiones en mm

A3

Propiedad de WEG. Reproducción prohibida sin previa autorización.