HOJA DE DATOS

Motor Trifásico de Inducción - Rotor de Jaula

Cliente : Grupo Redinter S.A.

Línea del producto : W22 IE1 Trifásico

Código del producto : 13037044

Carcasa	: 315S/M	Tiempo de rotor bloqueado	: 36s (frío) 20s (caliente)
Potencia	: 132 kW (180 HP)	Elevación de temperatura	: 105 K
Polos	: 2	Régimen de servicio	: S1
Frecuencia	: 50 Hz	Temperatura ambiente	: -20°C hasta +40°C
Tensión nominal	: 380/660 V	Altitud	: 1000 m
Corriente nominal	: 242/139 A	Grado de protección	: IPW55
Corriente de arranque	: 1574/906 A	Método de refrigeración	: IC411 - TEFC
Ip/In	: 6.5	Forma constructiva	: B35R(E)
Corriente en vacío	: 71.6/41.2 A	Sentido de giro¹	: Ambos
Rotación nominal	: 2975 rpm	Nivel de ruido²	: 77.0 dB(A)
Resbalamiento	: 0.83 %	Vibración	: A
Torque nominal	: 43 kgfm	Método de Arranque	: Partida directa
Torque de arranque	: 180 %	Masa aproximada³	: 879 kg
Torque máximo	: 260 %		: 203A (ISO 12944 - C3)
Clase de aislamiento	: F		: RAL 5009
Factor de servicio	: 1.00	Categoría	: N
Momento de inercia (J)	: 1.66 kgm²		

Potencia	50%	75%	100%
Rendimiento (%)	93.5	94.3	94.3
Cos Φ	0.79	0.86	0.88

Fuerzas en la fundación

Tracción máxima	: 353 kgf
Compresión máxima	: 1416 kgf

		Delantero	Trasero
Tipo de cojinete	:	6314 C3	6314 C3
Sello	:	WSeal	WSeal
Intervalo de lubricación	:	5000 h	5000 h
Cantidad de lubricante	:	27 g	27 g
Tipo de lubricante	:	Mobil Polyrex EM	

Notas

Esta revisión reemplaza y cancela la anterior, la cual deberá ser eliminada.
(1) Mirando la punta delantera del eje del motor.
(2) Medido a 1m y con tolerancia de +3dB(A).
(3) Masa aproximada sujetos a cambios después del proceso de fabricación.
(4) Al 100% de la carga completa.

Los valores indicados son valores promedio con base en ensayos y para alimentación en red senoidal, sujeitos a las tolerancias de la norma IEC 60034-1.

Rev.	Resumen de los cambios	Ejecutado	Verificado	Fecha

Ejecutor				
Verificador			Pagina	Revisión
Fecha	02/10/2026		1 / 2	

Propriedad de WEG S/A. Prohibida la reproducción sin permiso.
Sujeto a cambios sin previo aviso

HOJA DE DATOS

Motor Trifásico de Inducción - Rotor de Jaula

Cliente : Grupo Redinter S.A.

Proteción térmica

ID	Aplicación	Tipo	Cantidad	Temperatura de Detección
1	Devanado	Termistor - 2 alambres	1 x Fase	155 ºC

Rev.	Resumen de los cambios	Ejecutado	Verificado	Fecha

Ejecutor				
Verificador			Pagina	Revisión
Fecha	02/10/2026		2 / 2	

Propriedad de WEG S/A. Prohibida la reproducción sin permiso.
Sujeto a cambios sin previo aviso

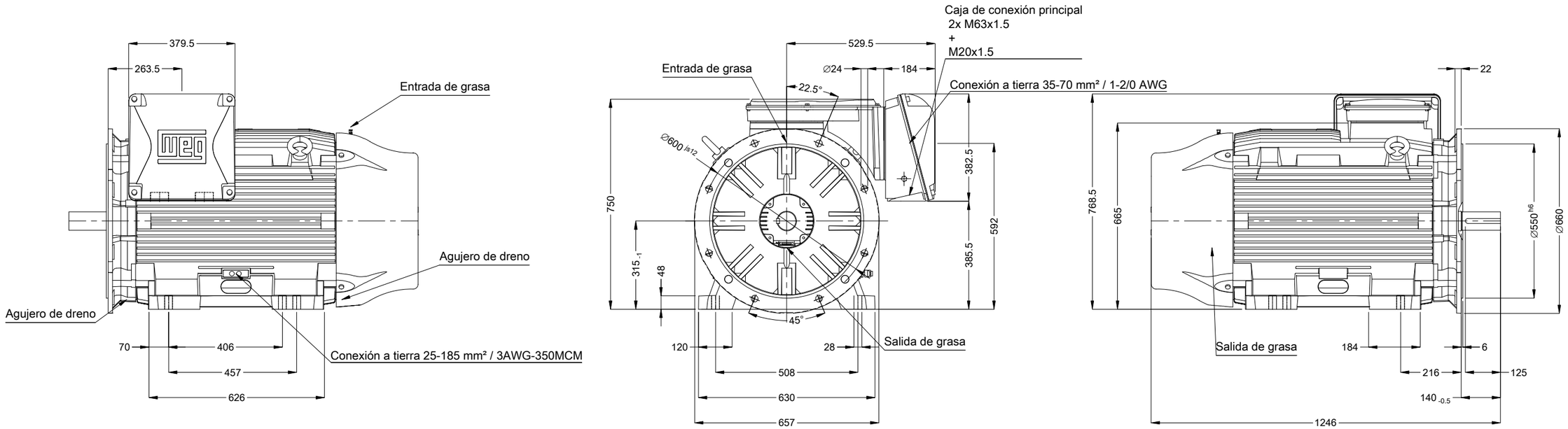

Sin tornillo nivelacion vertical

Tapa trasera con mancal eléctricamente aislado

Color RAL 5009

Plan de pintura 203A

Forma constructiva B35R(E)

Punta del eje delantera

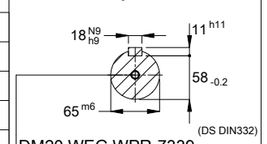

DM20 WEG WPR-7339

133 kW (180 HP) 02 Polos 50 Hz

A

Escala 1 : 15

No MODIFICACION	LOC	RESUMEN DE MODIFICACIONES	EJECUTADO	VERIFICADO	LIBERADO	FECHA	VER
			HYBRISUSER				00

EJEC.	HYBRISUSER	MOTOR TRIF. W22 IE1
VERIF.		CARCASA 315S/M IPW55 TEFC
LIBER.		
FECHA LB.		

PREVIEW

WDD 00

HOJA 1 / 1

Dimensiones en mm

A3

Propiedad de WEG. Reproducción prohibida sin previa autorización.