HOJA DE DATOS

Motor Trifásico de Inducción - Rotor de Jaula

Cliente : Grupo Redinter S.A.

Línea del producto	: W21 Prueba de Explosión IE1 Trifásico	Código del producto :	10020902

Carcasa	: 225S/M	Tiempo de rotor bloqueado	: 30s (frío) 17s (caliente)
Potencia	: 37 kW (50 HP)	Elevación de temperatura	: 80 K
Polos	: 4	Régimen de servicio	: S1
Frecuencia	: 50 Hz	Temperatura ambiente	: -20°C hasta +40°C
Tensión nominal	: 380/660 V	Altitud	: 1000 m
Corriente nominal	: 71.7/41.3 A	Grado de protección	: IP55
Corriente de arranque	: 516/297 A	Método de refrigeración	: IC411 - TEFC
Ip/In	: 7.2	Forma constructiva	: B3R(E)
Corriente en vacío	: 24.2/13.9 A	Sentido de giro¹	: Ambos
Rotación nominal	: 1483 rpm	Nivel de ruido²	: 70.0 dB(A)
Resbalamiento	: 1.13 %	Vibración	: A
Torque nominal	: 24 kgfm	Método de Arranque	: Partida directa
Torque de arranque	: 229 %	Masa aproximada³	: 350 kg
Torque máximo	: 270 %		: 222P
Clase de aislamiento	: F		: RAL 5010
Factor de servicio	: 1.00	Categoría	: N
Momento de inercia (J)	: 0.6107 kgm²		

Potencia	50%	75%	100%
Rendimiento (%)	91.0	92.0	92.3
Cos Φ	0.74	0.82	0.85

Fuerzas en la fundación

Tracción máxima	: 562 kgf
Compresión máxima	: 912 kgf

Pérdidas en puntos de funcionamiento estándar (velocidad; par), en porcentaje de la potencia nominal

P1 (0,9;1,0)	P2 (0,5;1,0)	P3 (0,25;1,0)	P4 (0,9;0,5)	P5 (0,5;0,5)	P6 (0,5;0,25)	P7 (0,25;0,25)
6.8	4.6	3.9	4.2	2.3	1.7	1.0

		Delantero	Trasero
Tipo de cojinete	:	6314 C3	6314 C3
Sello	:	Retentor	Retentor
Intervalo de lubricación	:	11638 h	11638 h
Cantidad de lubricante	:	27 g	27 g
Tipo de lubricante	:	Mobil Polyrex EM	

Notas

Esta revisión reemplaza y cancela la anterior, la cual deberá ser eliminada.
(1) Mirando la punta delantera del eje del motor.
(2) Medido a 1m y con tolerancia de +3dB(A).
(3) Masa aproximada sujetos a cambios después del proceso de fabricación.
(4) Al 100% de la carga completa.

Los valores indicados son valores promedio con base en ensayos y para alimentación en red senoidal, sujeitos a las tolerancias de la norma IEC 60034-1.

Rev.	Resumen de los cambios	Ejecutado	Verificado	Fecha

Ejecutor				
Verificador			Pagina	Revisión
Fecha	02/09/2026		1 / 2	

Propriedad de WEG S/A. Prohibida la reproducción sin permiso.
Sujeto a cambios sin previo aviso

HOJA DE DATOS

Motor Trifásico de Inducción - Rotor de Jaula

Cliente : Grupo Redinter S.A.

Proteción térmica

ID	Aplicación	Tipo	Cantidad	Temperatura de Detección
1	Devanado	Termistor - 2 alambres	1 x Fase	150 ºC

Rev.	Resumen de los cambios	Ejecutado	Verificado	Fecha

Ejecutor				
Verificador			Pagina	Revisión
Fecha	02/09/2026		2 / 2	

Propriedad de WEG S/A. Prohibida la reproducción sin permiso.
Sujeto a cambios sin previo aviso

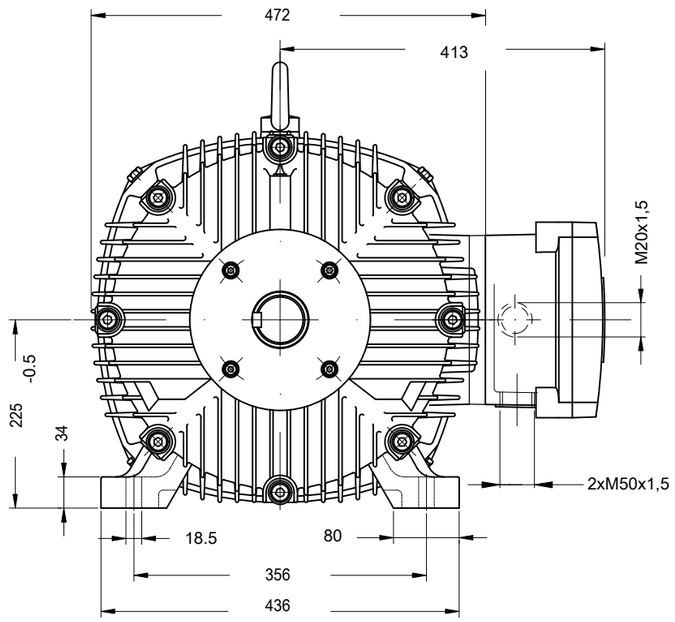

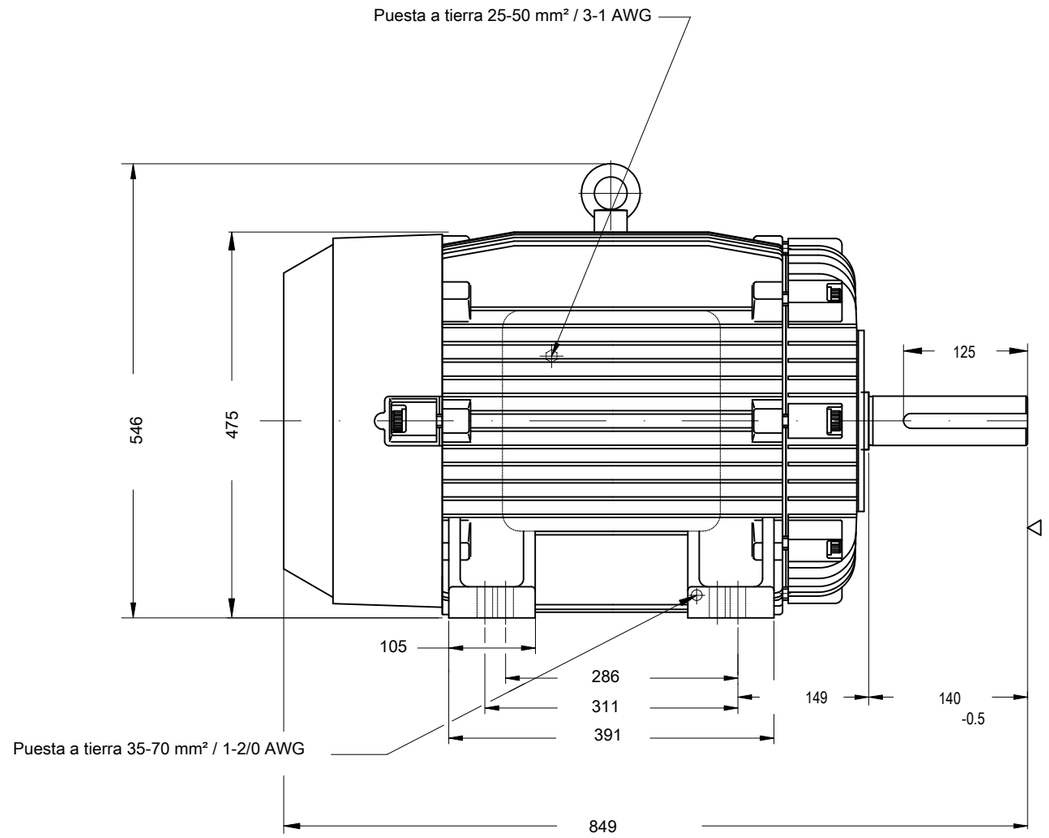

Punta del eje delantera

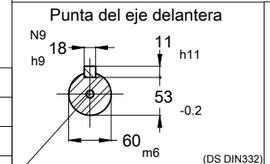

DM20 WEG WPR-7339

Tornillos de conexión - Ex db

Color RAL 5010

Plan de pintura 222P

Forma constructiva B3R(E)

37 kW (50 HP) 04 Polos 50 Hz | A

No MODIFICACION	LOC	RESUMEN DE MODIFICACIONES	EJECUTADO	VERIFICADO	LIBERADO	FECHA	VER
			HYBRISUSER				00

EJEC.	HYBRISUSER	MOTOR TRIF. A PRUEBA DE EXPLOSION	PREVIEW
VERIF.		CARCASA 225S/M IP55 TEFC	WDD 00
LIBER.			
FECHA LB.		WMO Jaragua do Sul Ingeniera del Producto	HOJA 1 / 1

Dimensiones en mm

XME A3

Propiedad de WEG. Reproducción prohibida sin previa autorización.