HOJA DE DATOS

Motor Trifásico de Inducción - Rotor de Jaula

Cliente : Grupo Redinter S.A.

Línea del producto	: W21 Prueba de Explosión IE1 Trifásico	Código del producto :	13038123

Carcasa	: 315S/M	Tiempo de rotor bloqueado	: 55s (frío) 31s (caliente)
Potencia	: 132 kW (175 HP)	Elevación de temperatura	: 80 K
Polos	: 2	Régimen de servicio	: S1
Frecuencia	: 50 Hz	Temperatura ambiente	: -20°C hasta +40°C
Tensión nominal	: 380/660 V	Altitud	: 1000 m
Corriente nominal	: 235/135 A	Grado de protección	: IP55
Corriente de arranque	: 1761/1014 A	Método de refrigeración	: IC411 - TEFC
Ip/In	: 7.5	Forma constructiva	: B3R(E)
Corriente en vacío	: 55.8/32.1 A	Sentido de giro¹	: Ambos
Rotación nominal	: 2970 rpm	Nivel de ruido²	: 84.0 dB(A)
Resbalamiento	: 1.00 %	Método de Arranque	: Partida directa
Torque nominal	: 43 kgfm	Masa aproximada³	: 937 kg
Torque de arranque	: 229 %		: 222P
Torque máximo	: 280 %		: RAL 5010
Clase de aislamiento	: F	Categoría	: N
Factor de servicio	: 1.00		
Momento de inercia (J)	: 1.53 kgm²		

Potencia	50%	75%	100%
Rendimiento (%)	93.2	94.3	94.3
Cos Φ	0.82	0.88	0.90

Fuerzas en la fundación

Tracción máxima	: 425 kgf
Compresión máxima	: 1482 kgf

Pérdidas en puntos de funcionamiento estándar (velocidad; par), en porcentaje de la potencia nominal

P1 (0,9;1,0)	P2 (0,5;1,0)	P3 (0,25;1,0)	P4 (0,9;0,5)	P5 (0,5;0,5)	P6 (0,5;0,25)	P7 (0,25;0,25)
5.9	4.6	4.2	3.0	1.8	1.1	0.6

		Delantero	Trasero
Tipo de cojinete	:	6314 C3	6314 C3
Sello	:	Retentor	Retentor
Intervalo de lubricación	:	4548 h	4548 h
Cantidad de lubricante	:	27 g	27 g
Tipo de lubricante	:	Mobil Polyrex EM	

Notas

Esta revisión reemplaza y cancela la anterior, la cual deberá ser eliminada.
(1) Mirando la punta delantera del eje del motor.
(2) Medido a 1m y con tolerancia de +3dB(A).
(3) Masa aproximada sujetos a cambios después del proceso de fabricación.
(4) Al 100% de la carga completa.

Los valores indicados son valores promedio con base en ensayos y para alimentación en red senoidal, sujeitos a las tolerancias de la norma IEC 60034-1.

Rev.	Resumen de los cambios	Ejecutado	Verificado	Fecha

Ejecutor				
Verificador			Pagina	Revisión
Fecha	02/09/2026		1 / 2	

Propriedad de WEG S/A. Prohibida la reproducción sin permiso.
Sujeto a cambios sin previo aviso

HOJA DE DATOS

Motor Trifásico de Inducción - Rotor de Jaula

Cliente : Grupo Redinter S.A.

Proteción térmica

ID	Aplicación	Tipo	Cantidad	Temperatura de Detección
1	Devanado	Termistor - 2 alambres	1 x Fase	150 ºC

Rev.	Resumen de los cambios	Ejecutado	Verificado	Fecha

Ejecutor				
Verificador			Pagina	Revisión
Fecha	02/09/2026		2 / 2	

Propriedad de WEG S/A. Prohibida la reproducción sin permiso.
Sujeto a cambios sin previo aviso

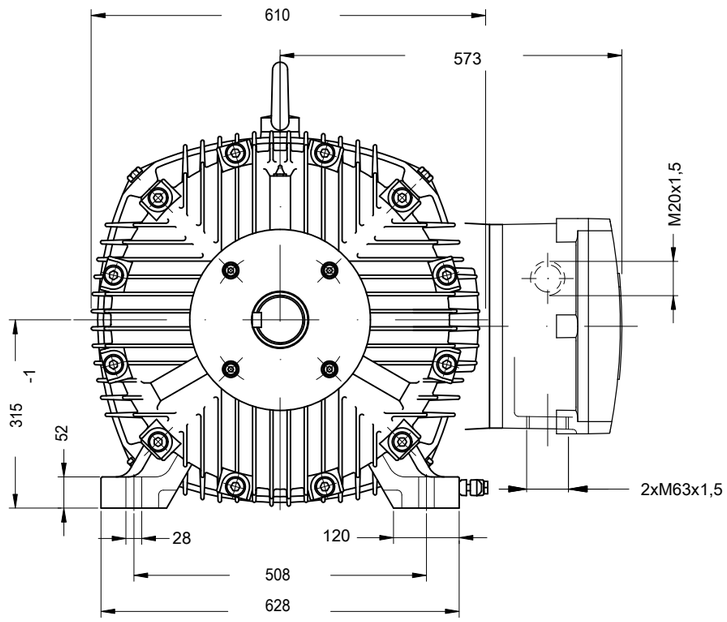

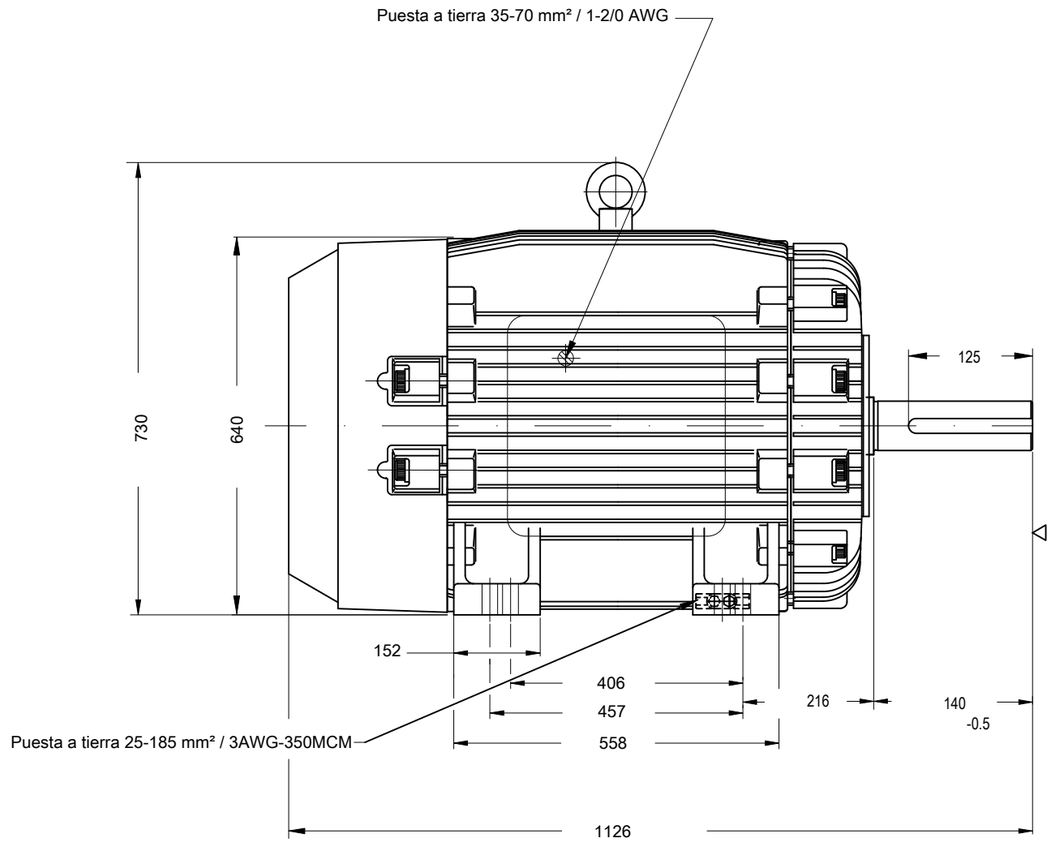

Punta del eje delantera

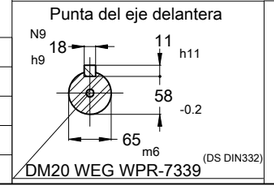

DM20 WEG WPR-7339

Tornillos de conexión - Ex db
Color RAL 5010
Plan de pintura 222P
Forma constructiva NEMA F-2
Forma constructiva B3R(E)

132 kW (175 HP) 02 Polos 50 Hz | A

No MODIFICACION	LOC	RESUMEN DE MODIFICACIONES	EJECUTADO	VERIFICADO	LIBERADO	FECHA	VER
			HYBRISUSER				00

EJEC.	HYBRISUSER	MOTOR TRIF. A PRUEBA DE EXPLOSION	PREVIEW
VERIF.		CARCASA 315S/M IP55 TEFC	WDD 00
LIBER.			
FECHA LB.		WMO Jaragua do Sul Ingeniera del Producto	HOJA 1 / 1

Dimensiones en mm

XME A3

Propiedad de WEG. Reproducción prohibida sin previa autorización.