HOJA DE DATOS

Motor Trifásico de Inducción - Rotor de Jaula

Cliente : Grupo Redinter S.A.

Línea del producto	: W21 Prueba de Explosión IE1 Trifásico	Código del producto :	12482686

Carcasa	: 100L	Tiempo de rotor bloqueado	: 54s (frío) 30s (caliente)
Potencia	: 0.75 kW (1 HP)	Elevación de temperatura	: 80 K
Polos	: 8	Régimen de servicio	: S1
Frecuencia	: 50 Hz	Temperatura ambiente	: -20°C hasta +40°C
Tensión nominal	: 220/380 V	Altitud	: 1000 m
Corriente nominal	: 4.73/2.74 A	Grado de protección	: IP55
Corriente de arranque	: 19.9/11.5 A	Método de refrigeración	: IC411 - TEFC
Ip/In	: 4.2	Forma constructiva	: B3R(E)
Corriente en vacío	: 3.27/1.89 A	Sentido de giro¹	: Ambos
Rotación nominal	: 710 rpm	Nivel de ruido²	: 50.0 dB(A)
Resbalamiento	: 5.33 %	Vibración	: A
Torque nominal	: 1 kgfm	Método de Arranque	: Partida directa
Torque de arranque	: 200 %	Masa aproximada³	: 30.0 kg
Torque máximo	: 210 %		: 222P
Clase de aislamiento	: F		: RAL 5010
Factor de servicio	: 1.00	Categoría	: N
Momento de inercia (J)	: 0.0094 kgm²		

Potencia	50%	75%	100%
Rendimiento (%)	65.0	66.0	66.1
Cos Φ	0.42	0.54	0.63

Fuerzas en la fundación

Tracción máxima	: 32 kgf
Compresión máxima	: 75 kgf

Pérdidas en puntos de funcionamiento estándar (velocidad; par), en porcentaje de la potencia nominal

P1 (0,9;1,0)	P2 (0,5;1,0)	P3 (0,25;1,0)	P4 (0,9;0,5)	P5 (0,5;0,5)	P6 (0,5;0,25)	P7 (0,25;0,25)
50.8	48.6	47.6	27.5	21.5	17.4	13.3

		Delantero	Trasero
Tipo de cojinete	:	6206 ZZ	6205 ZZ
Sello	:	Retentor	Retentor
Intervalo de lubricación	:	-	-
Cantidad de lubricante	:	-	-
Tipo de lubricante	:	Mobil Polyrex EM	

Notas

Esta revisión reemplaza y cancela la anterior, la cual deberá ser eliminada.
(1) Mirando la punta delantera del eje del motor.
(2) Medido a 1m y con tolerancia de +3dB(A).
(3) Masa aproximada sujetos a cambios después del proceso de fabricación.
(4) Al 100% de la carga completa.

Los valores indicados son valores promedio con base en ensayos y para alimentación en red senoidal, sujeitos a las tolerancias de la norma IEC 60034-1.

Rev.	Resumen de los cambios	Ejecutado	Verificado	Fecha

Ejecutor				
Verificador			Pagina	Revisión
Fecha	03/09/2026		1 / 2	

Propriedad de WEG S/A. Prohibida la reproducción sin permiso.
Sujeto a cambios sin previo aviso

HOJA DE DATOS

Motor Trifásico de Inducción - Rotor de Jaula

Cliente : Grupo Redinter S.A.

Proteción térmica

ID	Aplicación	Tipo	Cantidad	Temperatura de Detección
1	Devanado	Termistor - 2 alambres	1 x Fase	150 ºC

Rev.	Resumen de los cambios	Ejecutado	Verificado	Fecha

Ejecutor				
Verificador			Pagina	Revisión
Fecha	03/09/2026		2 / 2	

Propriedad de WEG S/A. Prohibida la reproducción sin permiso.
Sujeto a cambios sin previo aviso

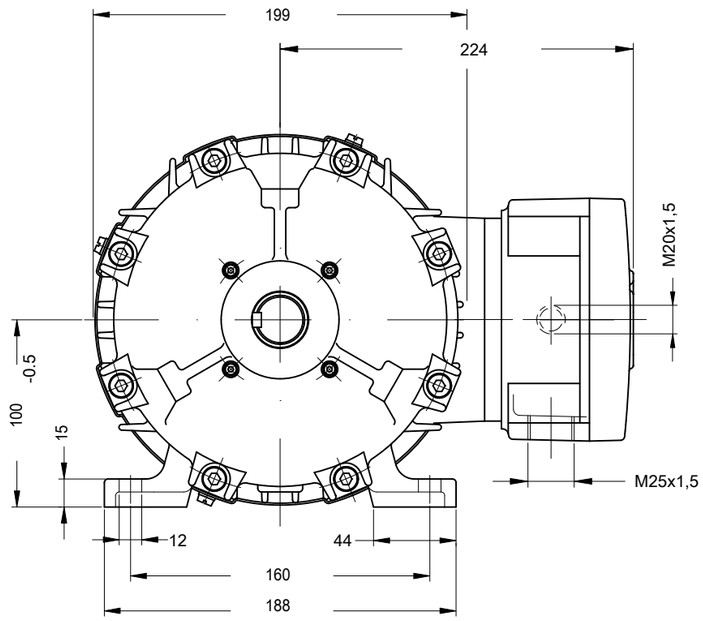

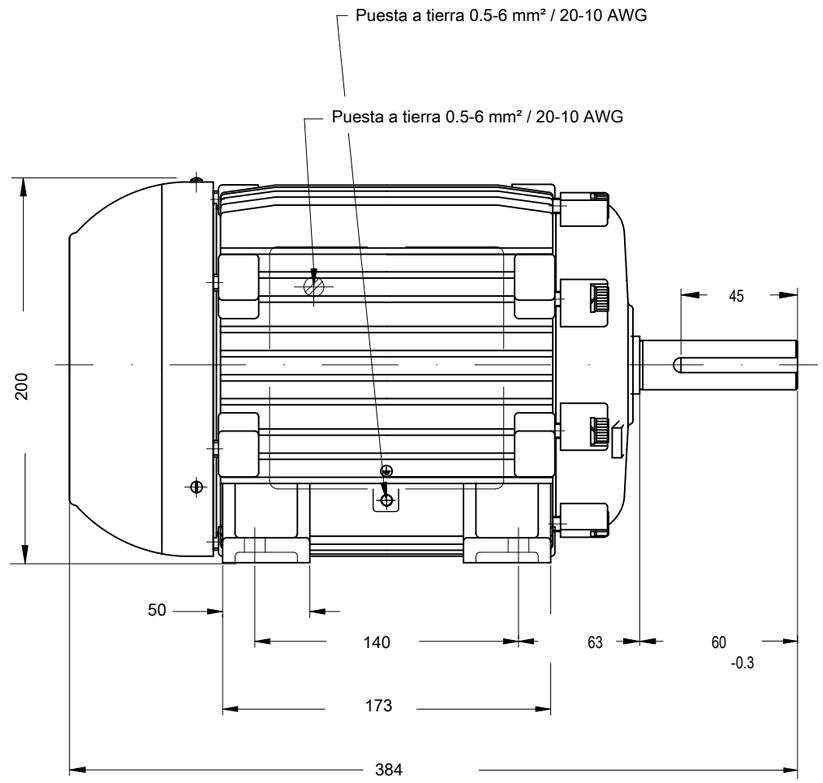

Punta del eje delantera

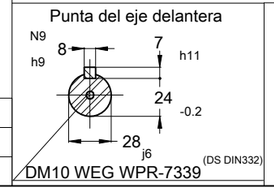

DM10 WEG WPR-7339

Color RAL 5010

Plan de pintura 222P

Forma constructiva B3R(E)

0.75 kW (1 HP) 08 Polos 50 Hz | A

No MODIFICACION	LOC	RESUMEN DE MODIFICACIONES	EJECUTADO	VERIFICADO	LIBERADO	FECHA	VER
			HYBRISUSER				00

EJEC.	HYBRISUSER	MOTOR TRIF. A PRUEBA DE EXPLOSION	PREVIEW
VERIF.		CARCASA 100L IP55 TEFC	WDD 00
LIBER.			
FECHA LB.		WMO Jaragua do Sul Ingeniera del Producto	HOJA 1 / 1

Dimensiones en mm

XME A3

Propiedad de WEG. Reproducción prohibida sin previa autorización.