HOJA DE DATOS

Motor Trifásico de Inducción - Rotor de Jaula

Cliente : Redinter S.A.

Línea del producto : W22 IE1 Trifásico

Código del producto : 13802155

Carcasa	: 280S/M
Potencia	: 45 kW (60 HP)
Polos	: 8
Frecuencia	: 50 Hz
Tensión nominal	: 380/660 V
Corriente nominal	: 106/61.3 A
Corriente de arranque	: 628/361 A
Ip/In	: 5.9
Corriente en vacío	: 64.2/37.0 A
Rotación nominal	: 742 rpm
Resbalamiento	: 1.07 %
Torque nominal	: 59.1 kgfm
Torque de arranque	: 200 %
Torque máximo	: 240 %
Clase de aislamiento	: F
Factor de servicio	: 1.00
Momento de inercia (J)	: 2.26 kgm²
Categoría	: N

Tiempo de rotor bloqueado	: 36s (frío) 20s (caliente)
Elevación de temperatura	: 80 K
Régimen de servicio	: S1
Temperatura ambiente	: -20°C hasta +40°C
Altitud	: 1000 m
Grado de protección	: IPW55
Método de refrigeración	: IC411 - TEFC
Forma constructiva	: B3R(E)
Sentido de giro¹	: Ambos
Nivel de ruido²	: 59.0 dB(A)
Método de Arranque	: Partida directa
Masa aproximada³	: 617 kg

Potencia	50%	75%	100%
Rendimiento (%)	89.5	90.0	90.5
Cos Φ	0.53	0.64	0.71

Fuerzas en la fundación

Tracción máxima	: 919 kgf
Compresión máxima	: 1562 kgf

Pérdidas en puntos de funcionamiento estándar (velocidad; par), en porcentaje de la potencia nominal

P1 (0,9;1,0)	P2 (0,5;1,0)	P3 (0,25;1,0)	P4 (0,9;0,5)	P5 (0,5;0,5)	P6 (0,5;0,25)	P7 (0,25;0,25)
10.0	7.9	7.3	5.6	3.8	2.9	2.1

		Delantero	Trasero
Tipo de cojinete	:	6316 C3	6316 C3
Sello	:	WSeal	WSeal
Intervalo de lubricación	:	20000 h	20000 h
Cantidad de lubricante	:	34 g	34 g
Tipo de lubricante	:	Mobil Polyrex EM	

Notas

Esta revisión reemplaza y cancela la anterior, la cual deberá ser eliminada.
(1) Mirando la punta delantera del eje del motor.
(2) Medido a 1m y con tolerancia de +3dB(A).
(3) Masa aproximada sujetos a cambios después del proceso de fabricación.
(4) Al 100% de la carga completa.

Los valores indicados son valores promedio con base en ensayos y para alimentación en red senoidal, sujeitos a las tolerancias de la norma IEC 60034-1.

Rev.	Resumen de los cambios	Ejecutado	Verificado	Fecha

Ejecutor				
Verificador			Pagina	Revisión
Fecha	31/08/2026		1 / 2	

Propriedad de WEG S/A. Prohibida la reproducción sin permiso.
Sujeto a cambios sin previo aviso

HOJA DE DATOS

Motor Trifásico de Inducción - Rotor de Jaula

Cliente : Redinter S.A.

Proteción térmica

ID	Aplicación	Tipo	Cantidad	Temperatura de Detección
1	Devanado	Termistor - 2 alambres	1 x Fase	155 ºC

Rev.	Resumen de los cambios	Ejecutado	Verificado	Fecha

Ejecutor				
Verificador			Pagina	Revisión
Fecha	31/08/2026		2 / 2	

Propriedad de WEG S/A. Prohibida la reproducción sin permiso.
Sujeto a cambios sin previo aviso

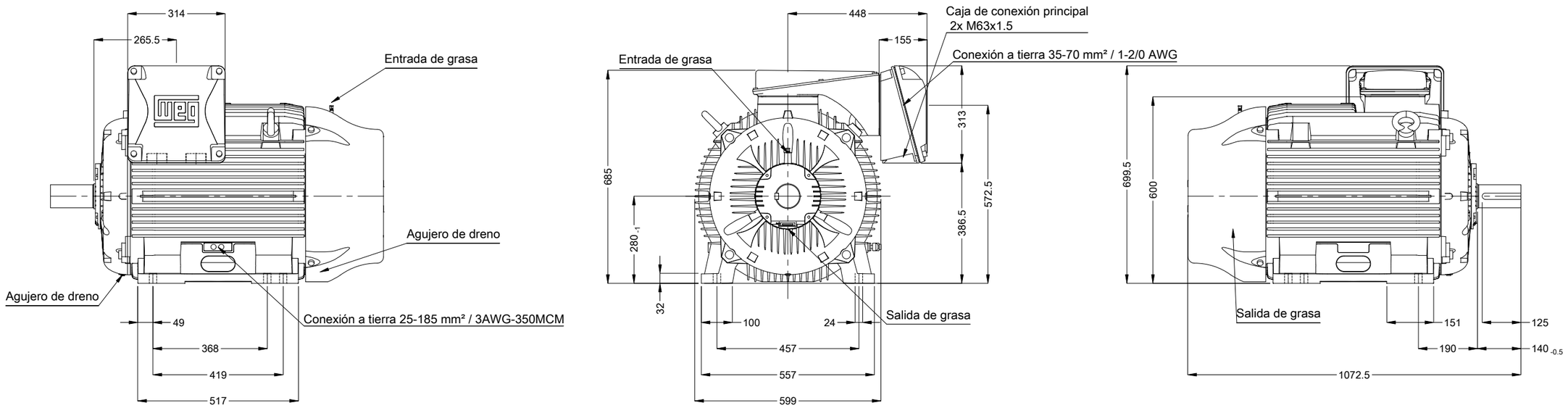

Sin tornillo nivelacion vertical

Color RAL 5009

Plan de pintura 203A

Forma constructiva B3R(E)

Punta del eje delantera

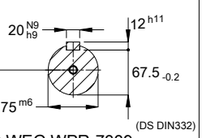

DM20 WEG WPR-7339

45 kW (60 HP) 08 Polos 50 Hz

A

Escala 1 : 14

No MODIFICACION	LOC	RESUMEN DE MODIFICACIONES	EJECUTADO	VERIFICADO	LIBERADO	FECHA	VER
			HYBRISUSER				00

EJEC.	HYBRISUSER	MOTOR TRIF. W22 IE1
VERIF.		CARCASA 280S/M IPW55 TEFC
LIBER.		
FECHA LB.		

PREVIEW

WDD 00

HOJA 1 / 1

Dimensiones en mm

A3

Propiedad de WEG. Reproducción prohibida sin previa autorización.